200 mm

287 mm

1.6 (1)

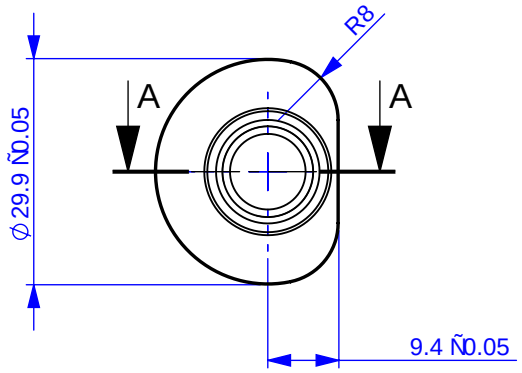

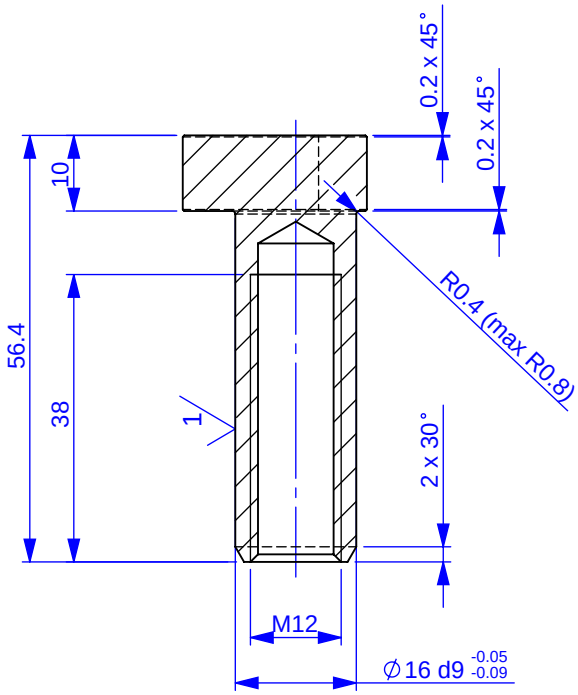

SECTION A-A

Vġeobecn® tolerance dle ISO 2768-fH.
Hrany sr§ġeť strojnĎ, ruľ n² sr§ġen² nen² pŚpustn®.
Zabr§nit odŚen² nebo otlaľ en² obrobku. Obrobky skladovat jednotlivĎ zabalen®.

DIVESOFT						D²l: Zkuġebn² pŚpravek na senzory O2, vloġka Ľ ²slo d²lu: 1613 Hmotnost: 93.98 g Materi§l: Stainless DIN 1.4305 (Ľ SN 17243) Polotovar:
Units mm		Scale 1:1	Size A4	Sheet 1 of 1	Date 7.1.2020	