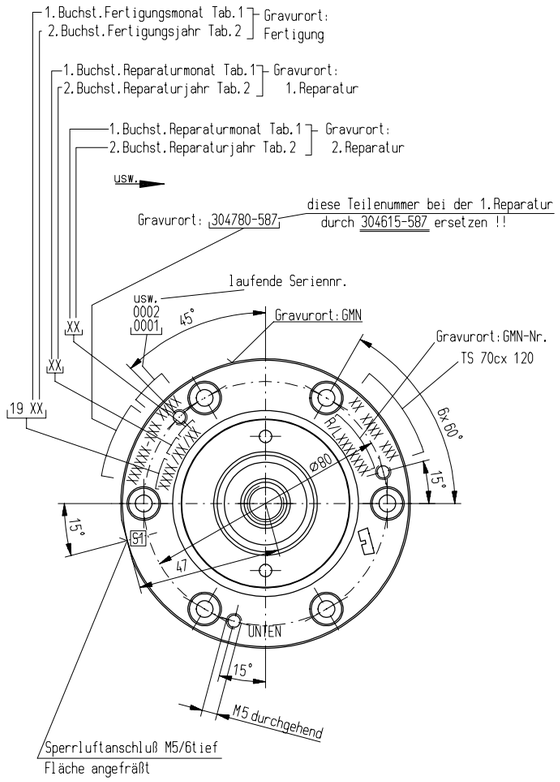

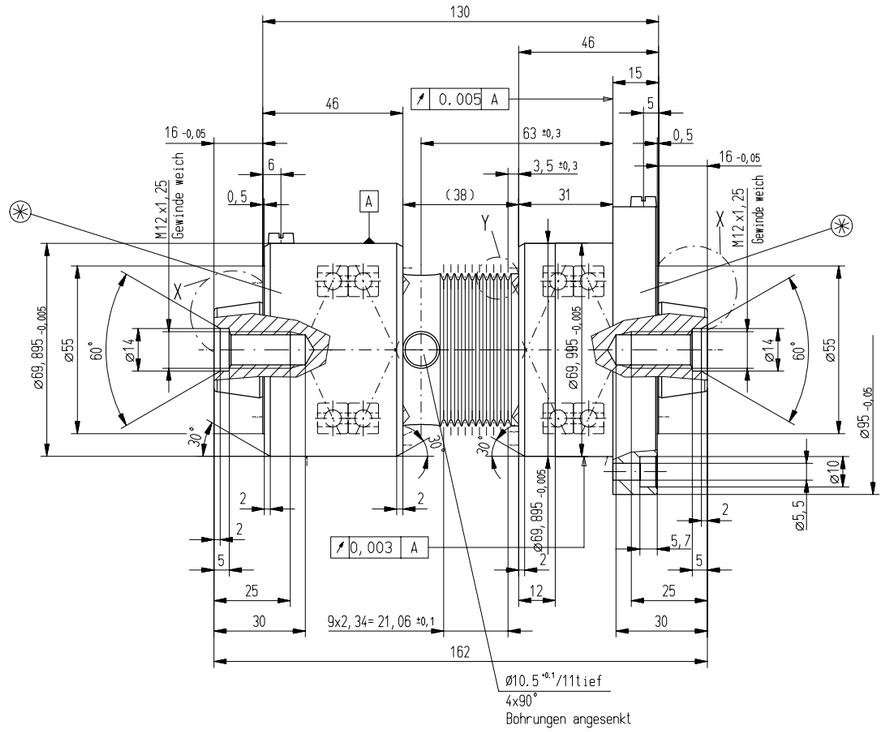

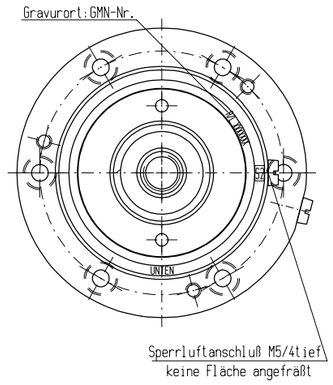

Tabelle 1: Fertigungs-/Reparaturmonat

Jan.	Feb.	Mär.	Apr.	Mai	Jun.	Jul.	Aug.	Sep.	Okt.	Nov.	Dez.
A	B	C	D	E	F	G	H	I	K	L	M

Tabelle 2: Fertigungs-/Reparaturjahr

1995	1996	1997	1998	1999	2000	2001	2002
S	R	Q	P	O	N	M	L
2003	2004	2005	2006	2007	2008	2009	2010
K	J	H	G	F	E	D	C
2011	2012						
B	A						

bei Montage der Pos.7 bitte auf Markierung an Pos.1 u. 2 achten

Pos. 6: Transportsicherung

beide Endmuttern mit Loctite gesichert

(*) M_A = 80 Nm $^{+5}_{-5}$

n_{max}: 12.000 1/min

Fettdauerschmierung

Einzelheit X

M 10:1

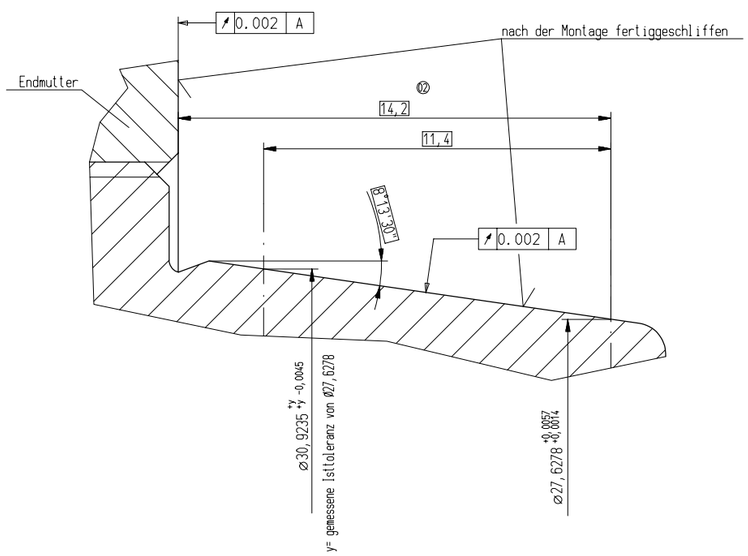

Einzelheit Y

M 5:1

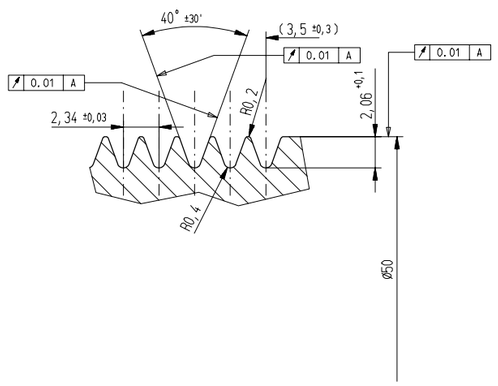

Schutzvermerk nach DIN 34 beachten (1-D-E-F-I-Pt-R-Sv-S)
Take note of protection mark according to DIN 34
Observer la note de protection a DIN 34

Weitergabe sowie Vervielfältigung dieser Unterlage Verwertung und Mitteilung ihres Inhalts nicht gestattet, soweit nicht ausdrücklich zugestanden.

Zuwiderhandlung verpflichtet zu Schadensersatz. Alle Rechte für den Fall der Patenterteilung oder Gebrauchsmuster-Eintragung vorbehalten.

Werkstückkanten nach DIN 6784	Oberfläche nach DIN ISO 1302	Rückmelde- Nr.:

Allgemeintoleranz nach DIN ISO 2768 - fH

Langenmaße - Angaben in mm							
Nennmaßbereich	0,5 ... 3	> 3 ... 6	> 6 ... 30	> 30 ...120	>120 ...400	>400 ...1000	>1000 ...2000
Grenzabmaß	± 0,05	± 0,05	± 0,1	± 0,15	± 0,2	± 0,3	± 0,5

Lauftoleranz 0,1 mm

Maßstab des Originals	1:1
Werkstoff	S290
Wärmebehandlung	HRC ±
Warengruppe	D070
Produktgruppe	

Fertigzustand:

Bezeichnung: TS 70s x 120-61907

Zeichnungsnummer: 1037226 | Laufrichtung: L\R | Blatt: 02

Zeichnungsnummer alt:

Erstverwendung / Kunde / Type: Fa. Walter

Ursprung:
Ersatz für:
ersetzt durch:

Index	kommt vor	Mitteilungs-Nr.	Datum	Name
02			06.10.2003	Kirch

GMN — Paul Müller Industrie GmbH & Co. KG, Nürnberg, Germany

Gezeichnet	29.07.2003	Lotter
Freigabe	06.10.2003	Kirch