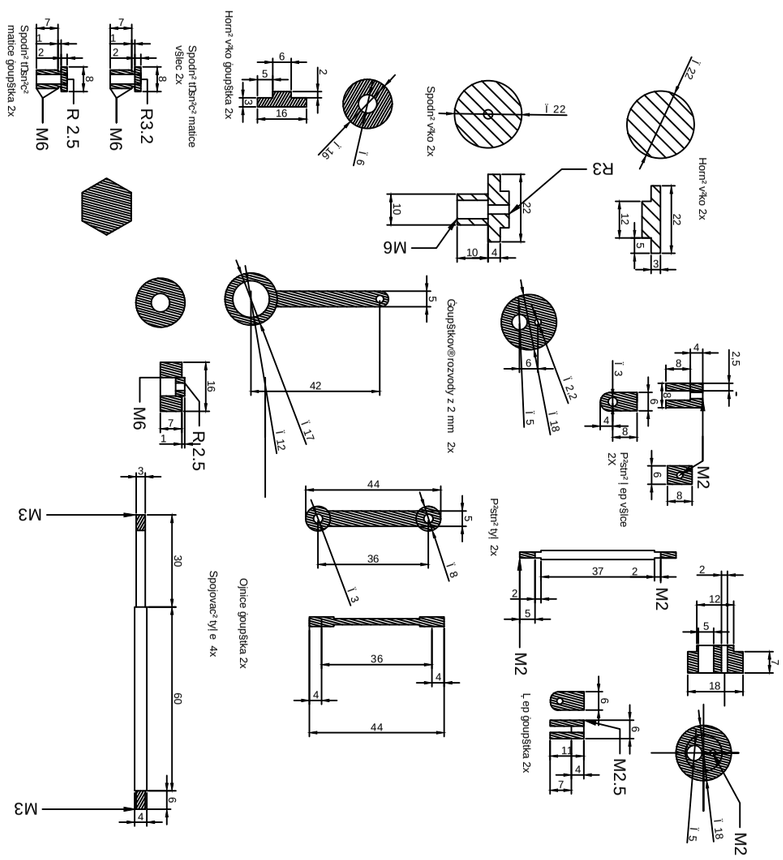
Horní víko 2x
Spodní víko 2x
Horní víko goupšíka 2x
Spodní tlačná matice
vřetec 2x
Spodní tlačná matice goupšíka 2x
Goupšíkovýrozvody z 2 mm 2x
Pístní tyč 2x
Pístní tyč epvřetce 2X
L ep goupšíka 2x
Ojnice goupšíka 2x
Spojovací tyčepe 4x
R3.2
R 2.5
R2.5
M6
M2
M2.5
M3