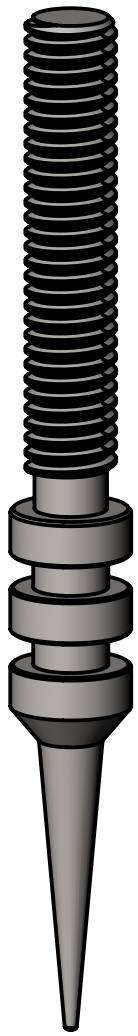

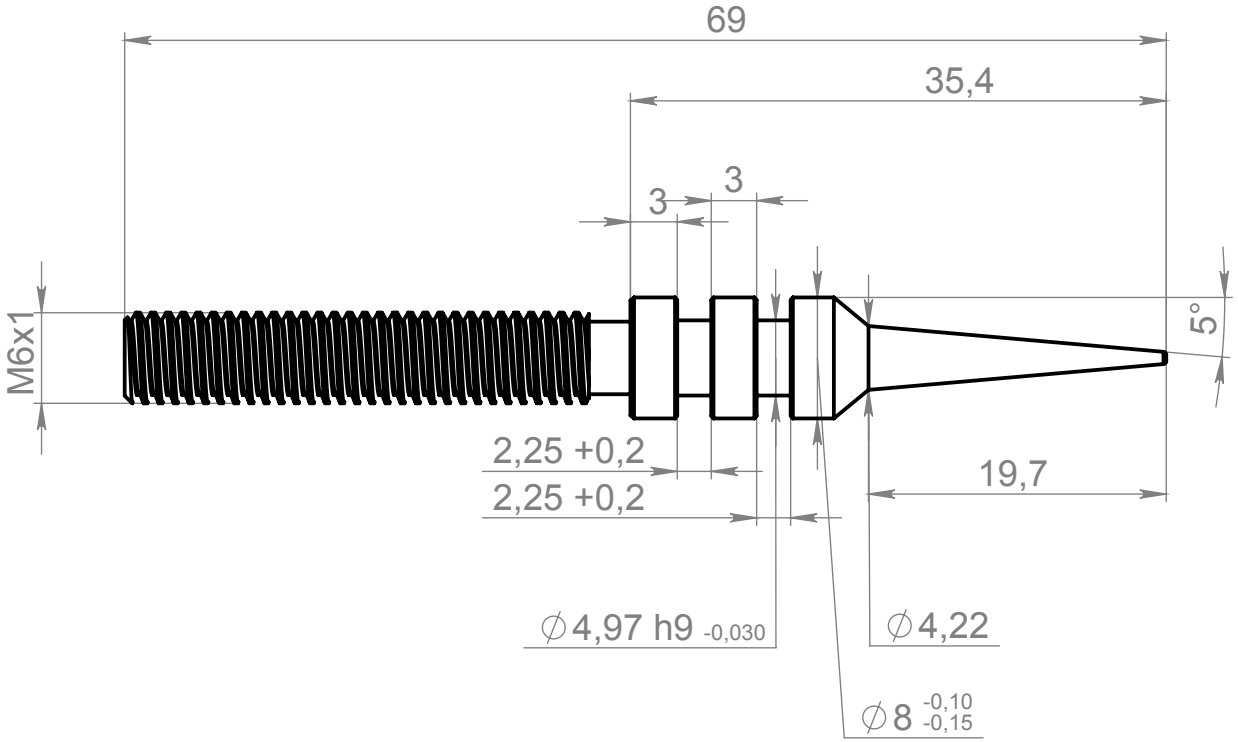

O uvedené tolerancí můžeme diskutovat

Rausch Café Trade s.r.o. IČO:03283216 info@musetti.cz		Wst.Nr. 1.4301	Soubor jehla ventilu	A4
MNOŽSTVÍ: 1 ks	DATUM: 28.06.2021	HMOTNOST:	MĚŘÍTKO:2:1	LIST 3 Z 5 LISTŮ