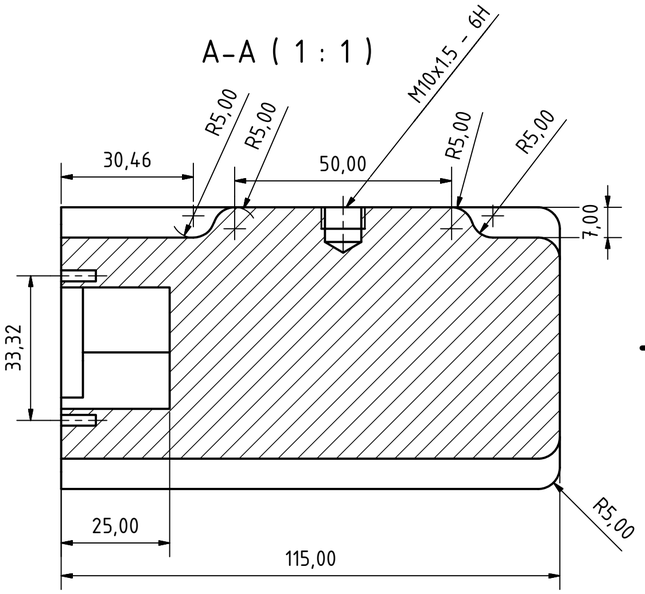

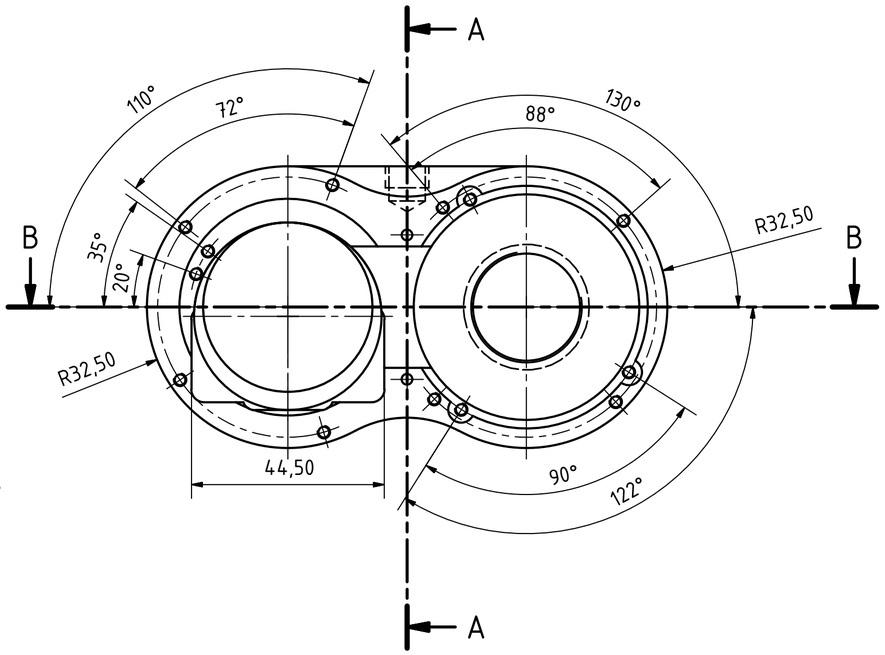

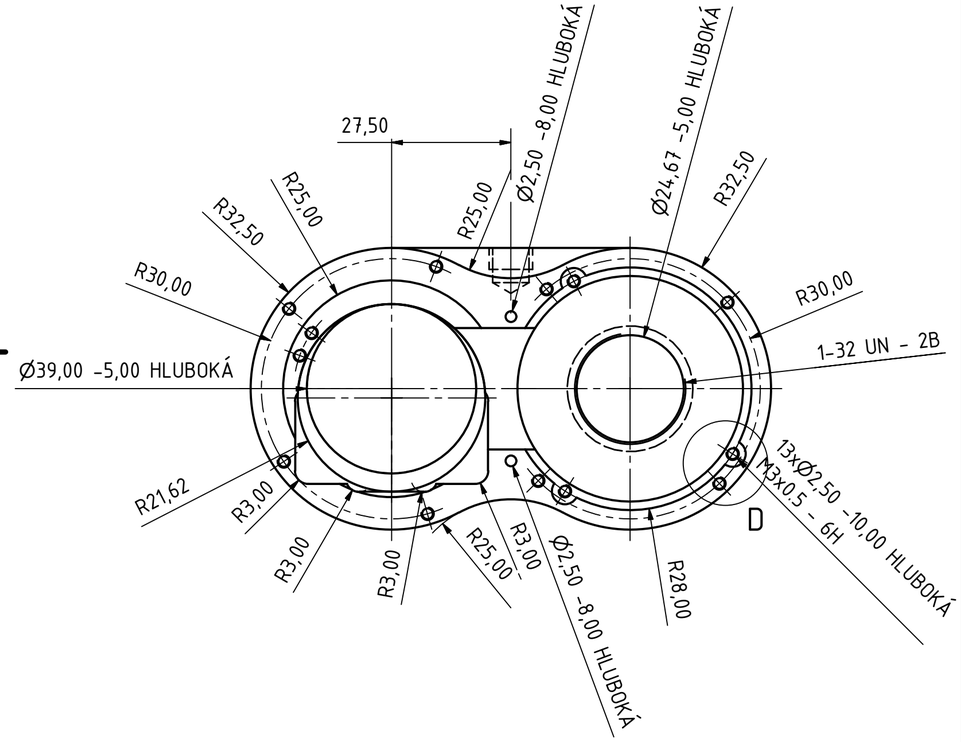

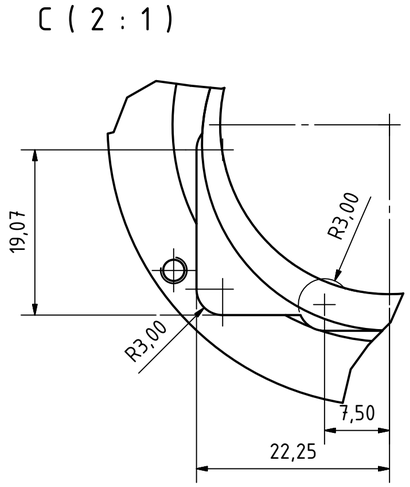

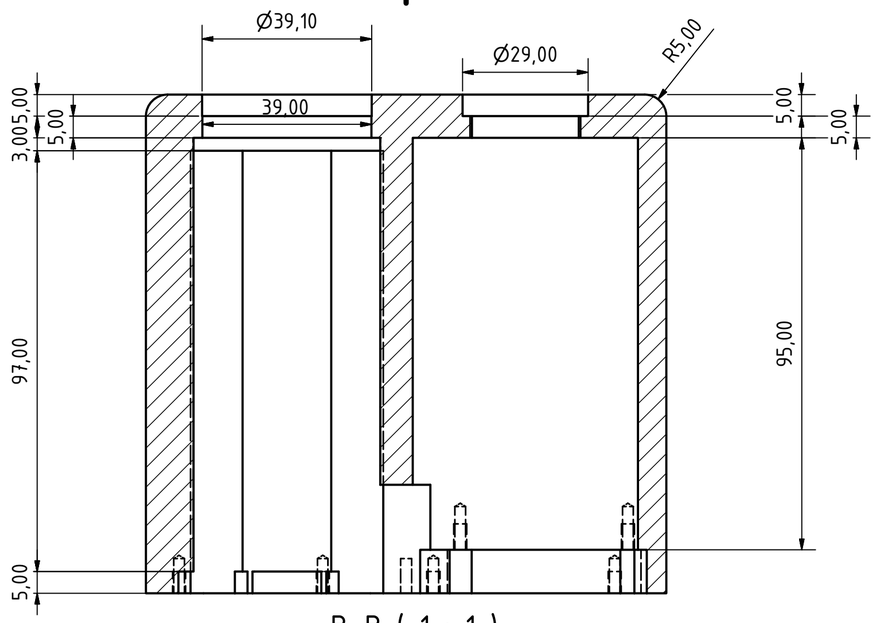

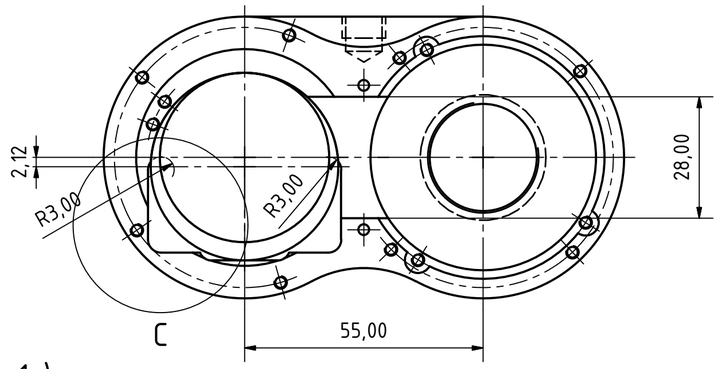

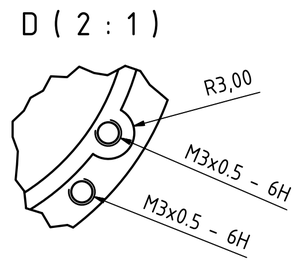

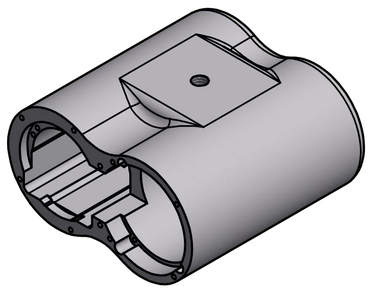

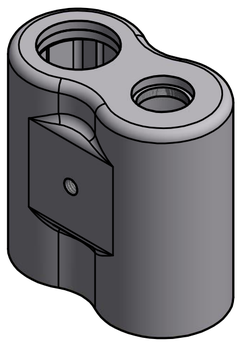

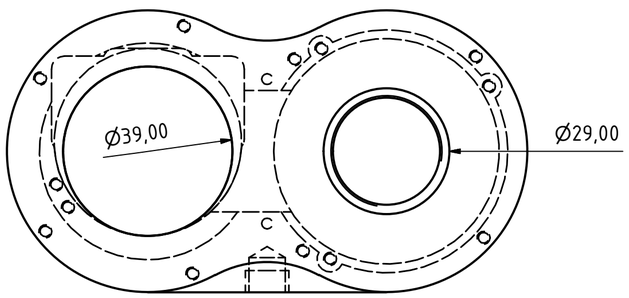

					Datum	Jméno
				Nakreslen	16.2.2011	P.VANEK
				Zkontroloval		
				Norma		
Stav	Změny	Datum	Jméno			

FK_telo01-1

1

A2