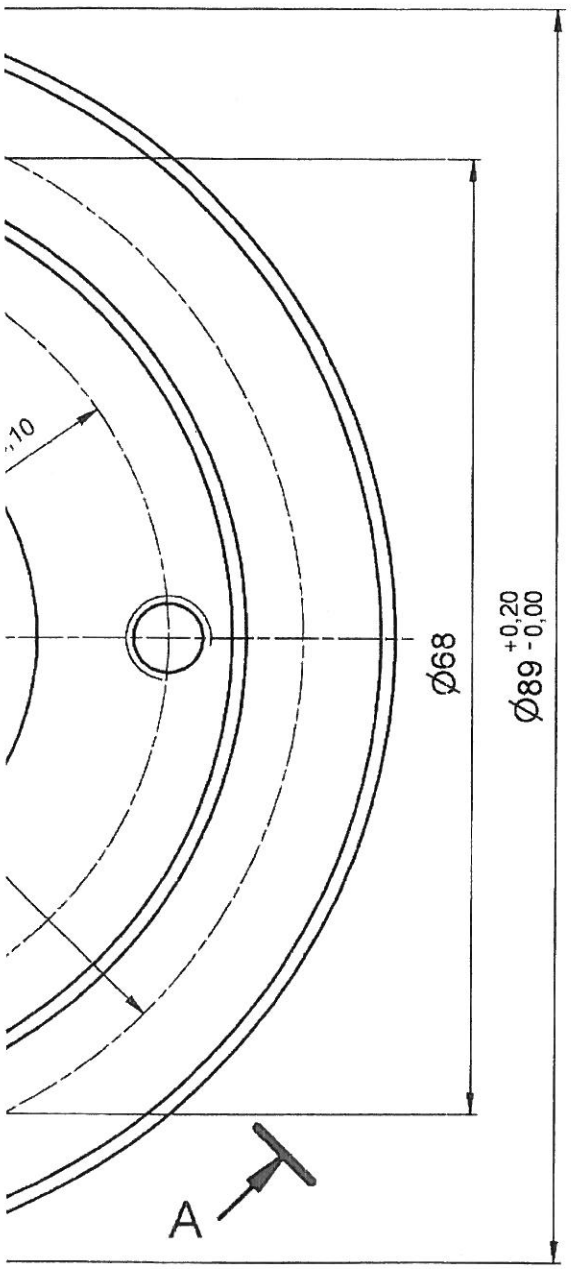

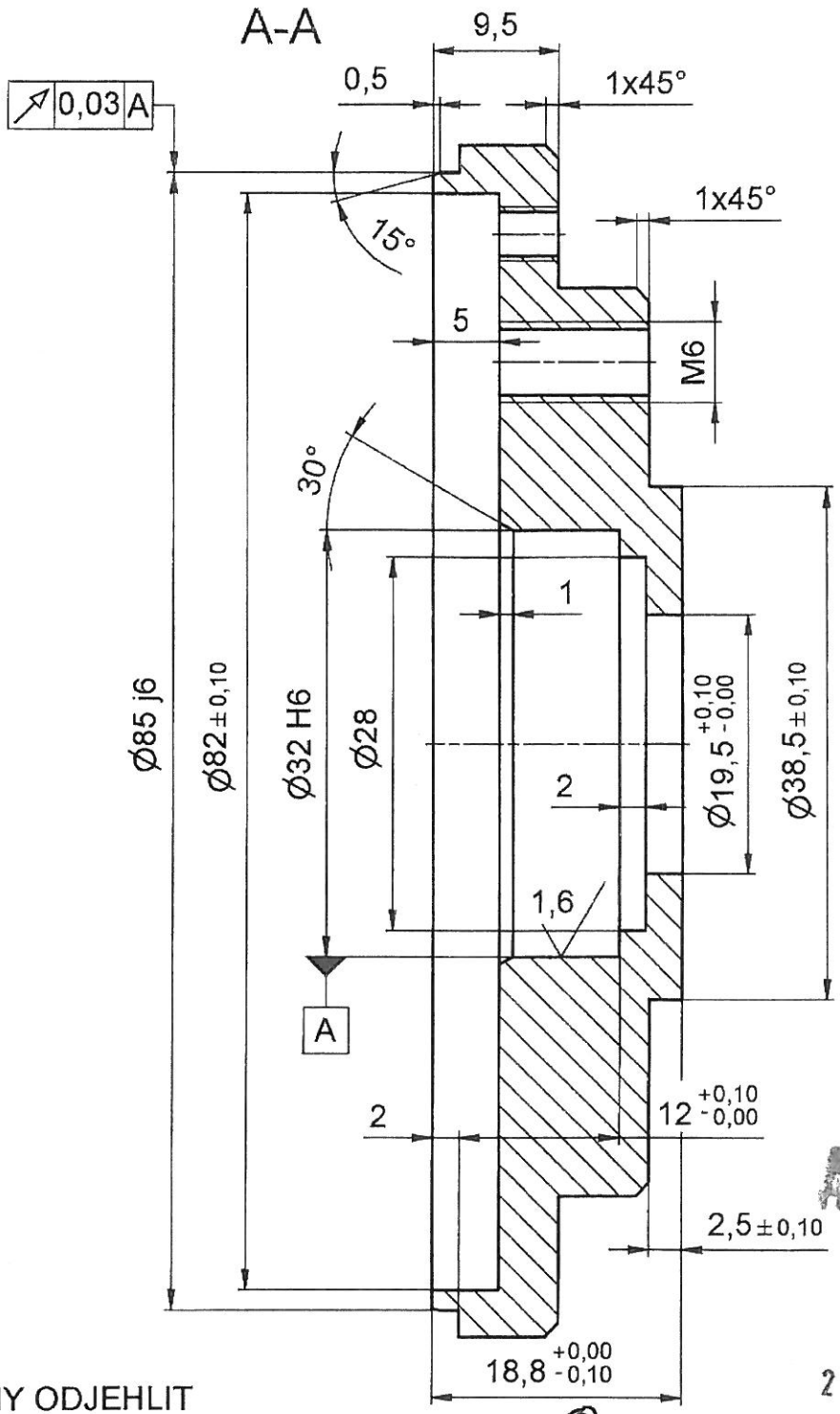

HRANY ODJEHLIT

Název	Rozměr	Norma / Materiál
TYČ KRUHOVÁ AL	Ø90	~~Výchozí~~ ČSN 427540.00 - 424254.2

Měřítko 2:1	Kreslil Z.Balcar	29.9.2004	
	Kontroloval		
	Norm. ref.	11.10.04	Změna
	Schválil - dne	8.10.04	
			DOPLNĚNÍ LV

ATAS elektromotory NÁCHOD a.s.

Typ FT4C52G

Název

LOŽISKOVÝ ŠTÍT - D

Starý výkres

Číslo nástroje

List: 1 Listů: 1