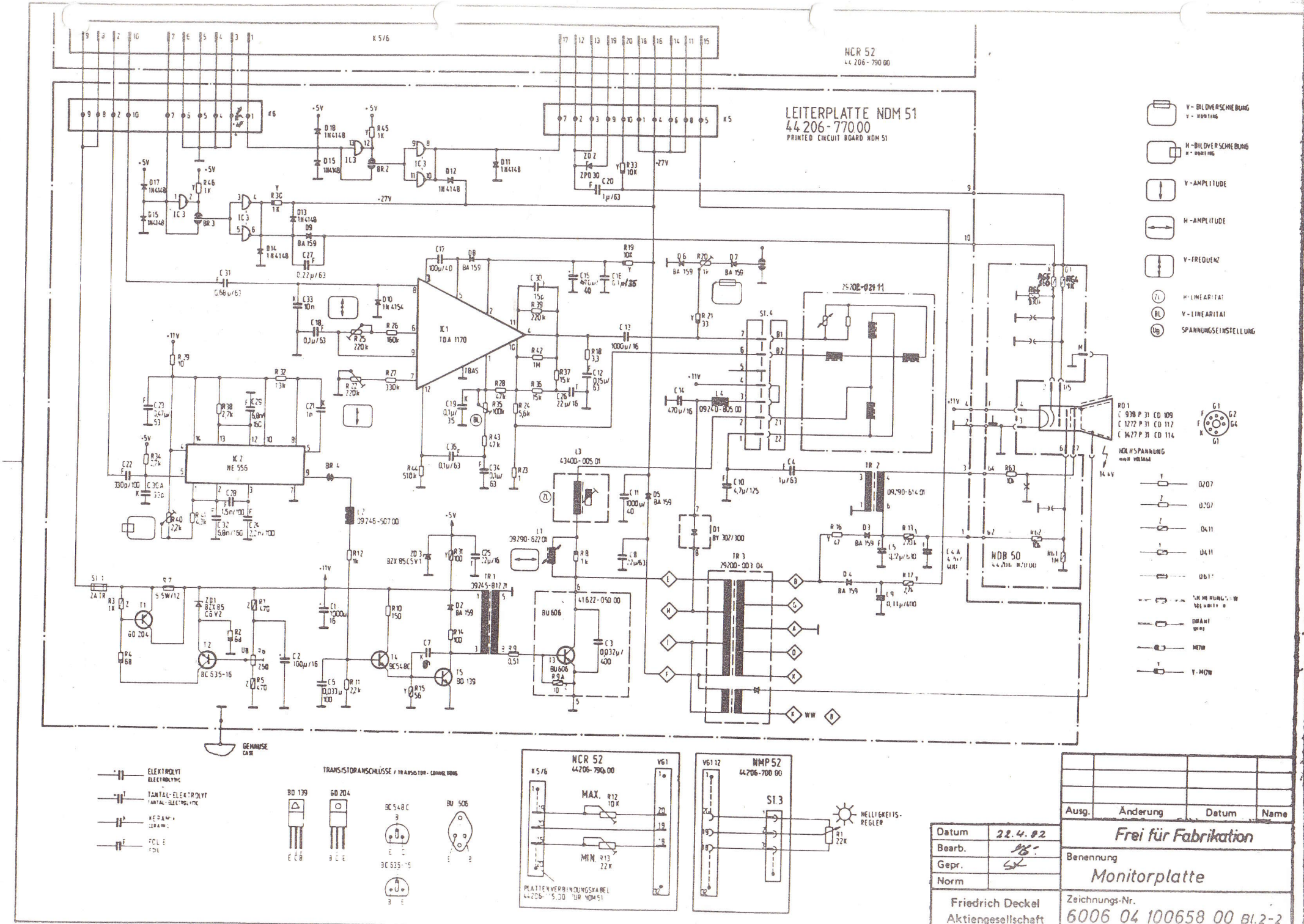
NCR 52
44 206-790 00
LEITERPLATTE NDM 51
44 206-770 00
PRINTED CIRCUIT BOARD NDM 51
IC 1
TDA 1170
IC 2
NE 556
TR 1
39245-817 71
TR 2
09290-614 01
TR 3
39200-003 04
L3
43400-005 01
L4
09240-805 00
L1
39290-622 01
L2
39245-507 00
NDB 50
44 206-800 00
NMP 52
44 206-700 00
ST.3
HELLIGKEITS-REGLER
MAX. R12 10K
MIN. R13 22K
PLATTENVERBINDUNGSKABEL
44206-[illegible]5.00 FÜR NDM51
V-BILDVERSCHIEBUNG
H-BILDVERSCHIEBUNG
V-AMPLITUDE
H-AMPLITUDE
V-FREQUENZ
H-LINEARITÄT
V-LINEARITÄT
SPANNUNGSEINSTELLUNG
HOCHSPANNUNG
GEHÄUSE
CASE
ELEKTROLYT
ELECTROLYTIC
TANTAL-ELEKTROLYT
TANTAL-ELECTROLYTIC
KERAMIK
CERAMIC
FOLIE
FOIL
TRANSISTORANSCHLÜSSE / TRANSISTOR CONNECTIONS
BD 139
BD 204
BC 548 C
BC 635-16
BU 506
Datum 22.4.82
Bearb.
Gepr.
Norm
Friedrich Deckel
Aktiengesellschaft
Ausg. Änderung Datum Name
Frei für Fabrikation
Benennung
Monitorplatte
Zeichnungs-Nr.
6006 04 100658 00 Bl.2-2