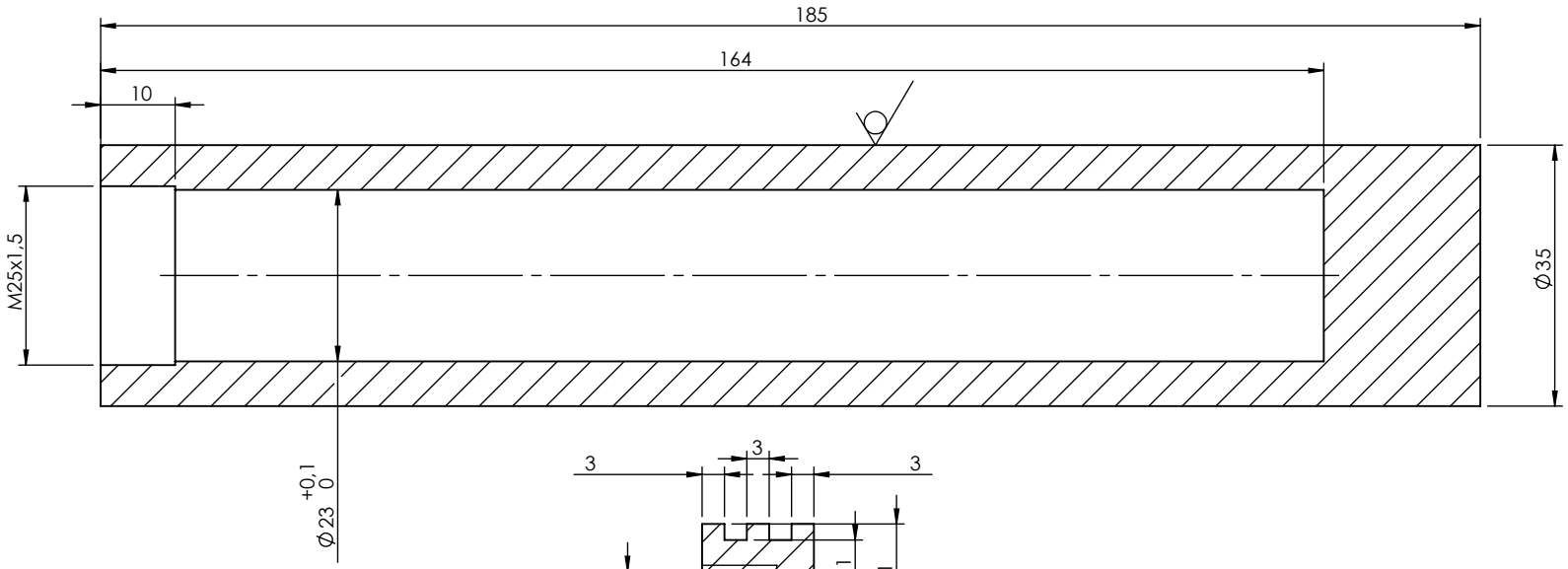

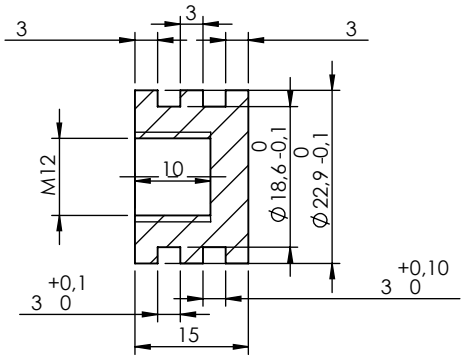

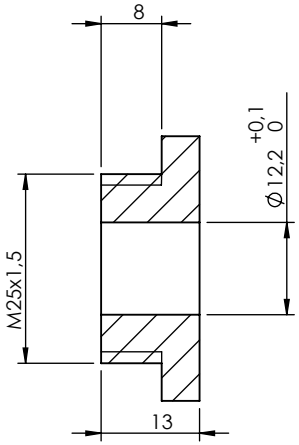

MATERIÁL:POM - C NATURAL			KS:		
HMOTNOST: Kg					
	JMÉNO	PODPIS	DATUM	NÁZEV: pumpa	Verze 0.1
NAVRHL			5.12.2013		
SCHVÁLIL					
				Č. VÝKRESU	A4
Index	Změna	PODPIS	DATUM	MĚŘÍTKO: 2:1	LIST 1 Z 1 LISTŮ