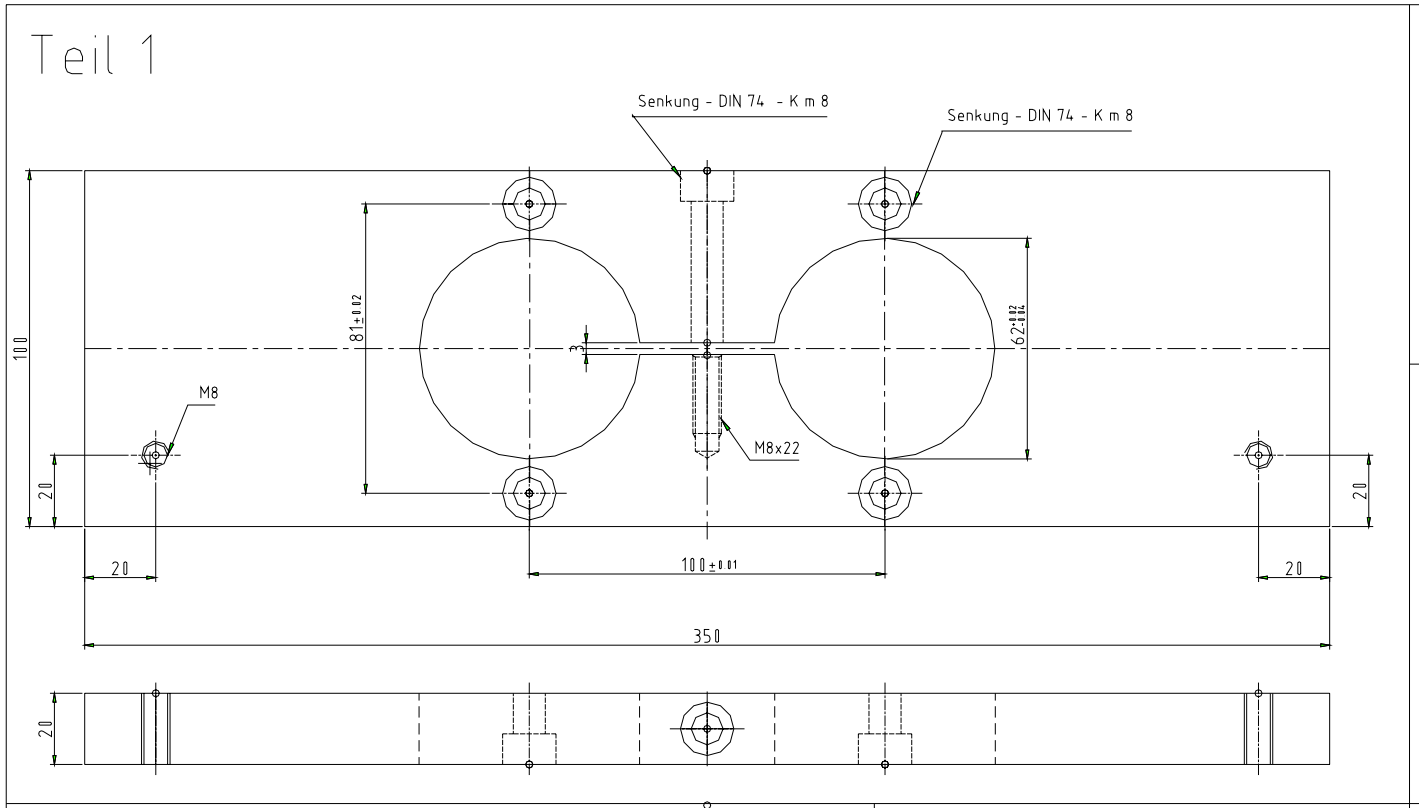

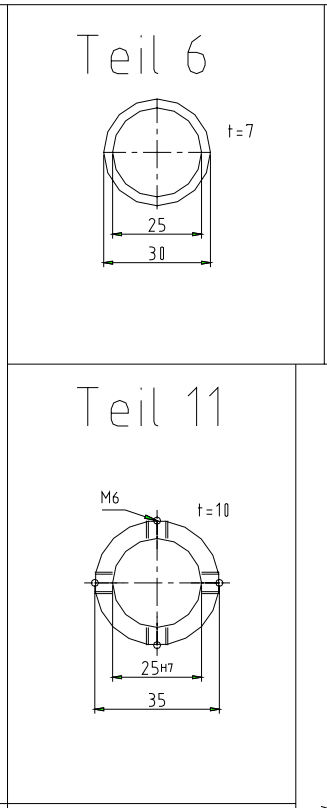

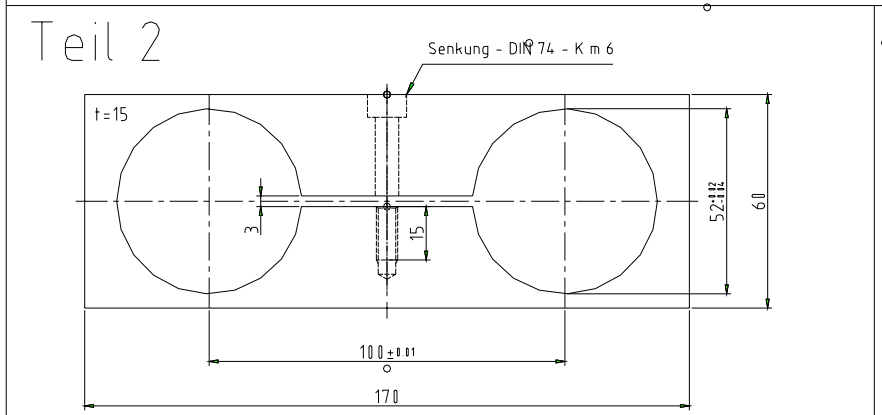

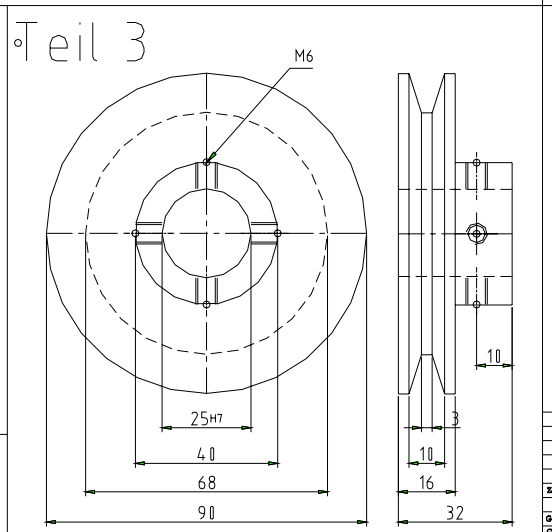

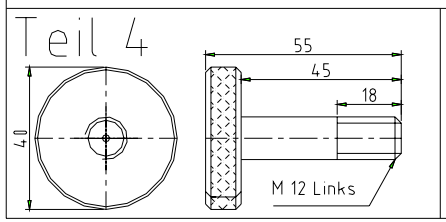

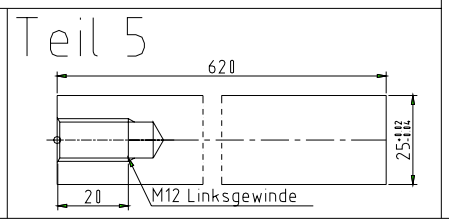

Zust.	Änd.-Nr.	Änderung	Tag	Name

	Tag	Name	Gebäude
Gez.		02-01-19	
Gepr.			
Norm.			

Maßstab: 1:1

Benennung: Boiliemaschine Blatt 1

Z.-Nr.

Elektroplannr.

Ers.f.Z.

Ers.f.Z.