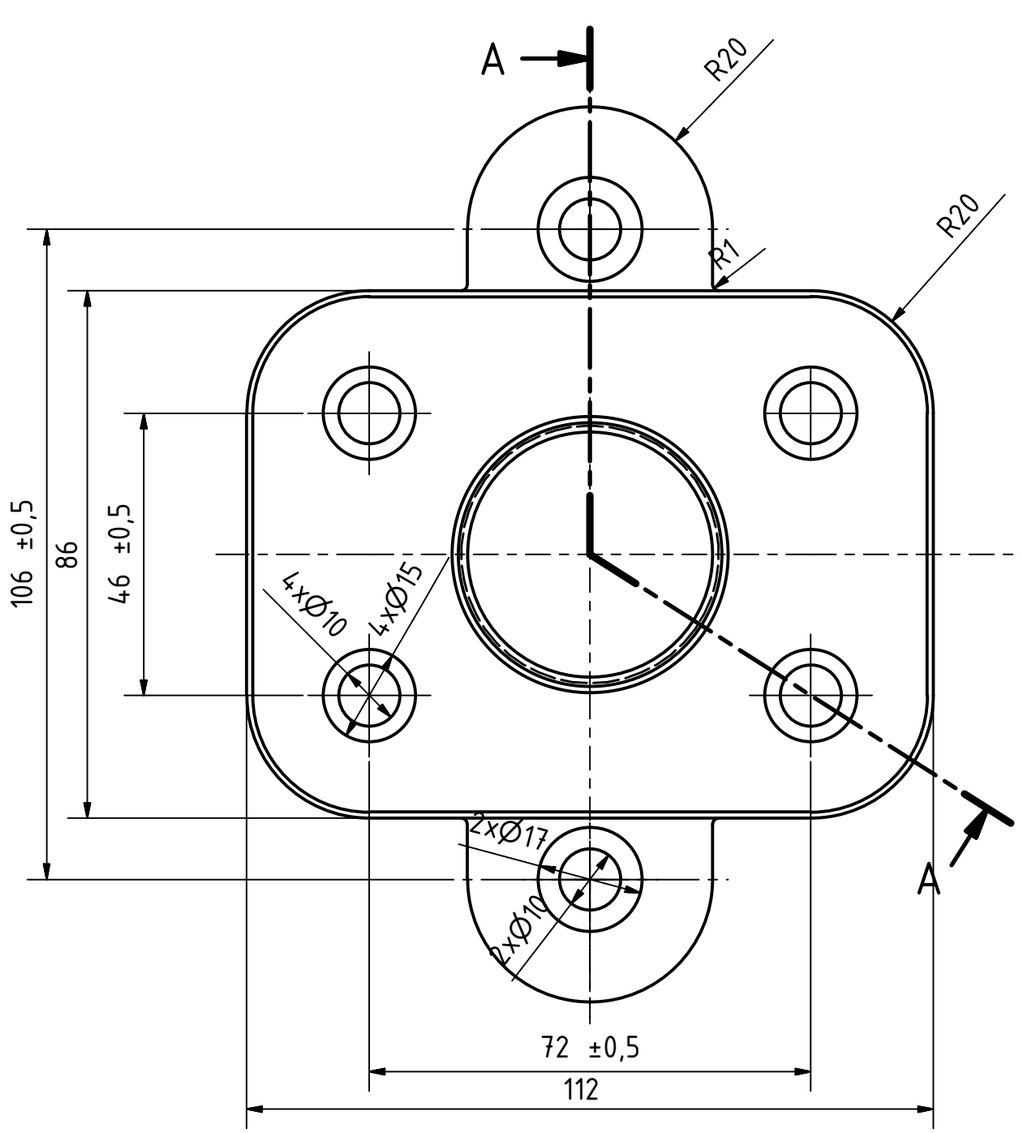

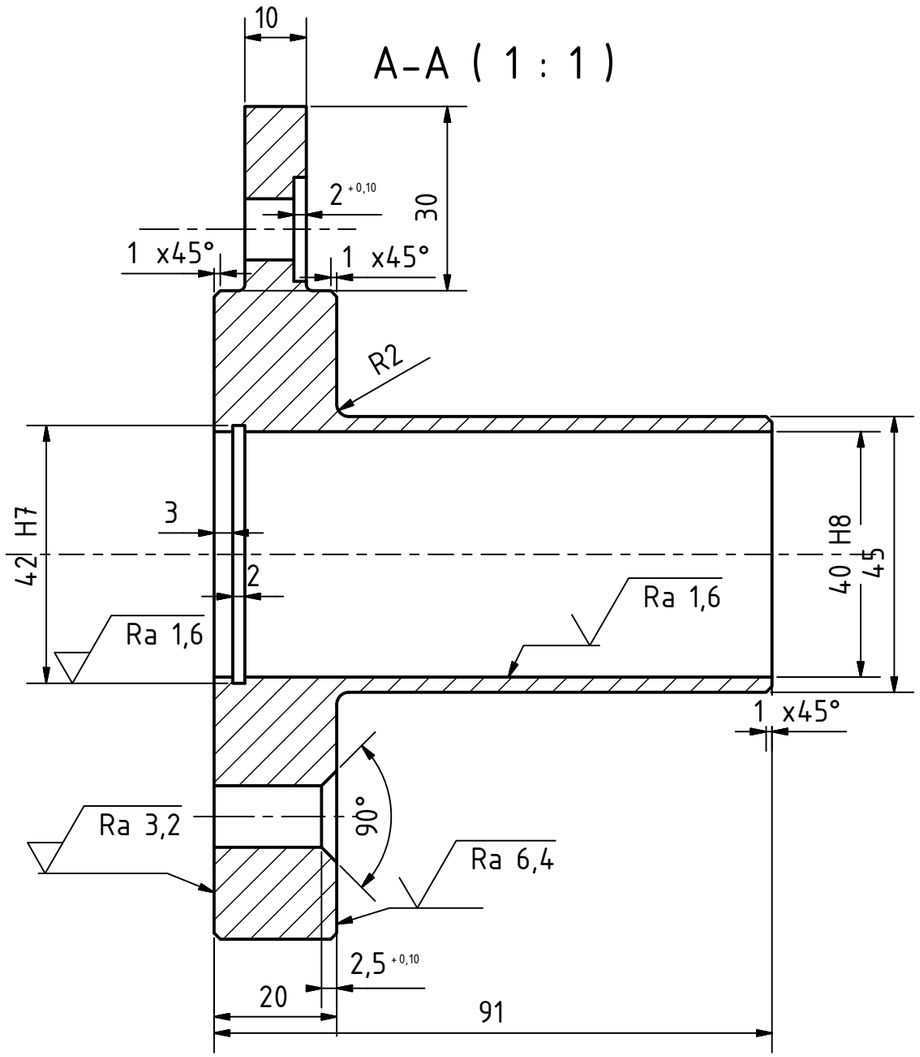

					Datum	Jméno
				Nakreslen	5.11.2014	Kratochvílová
				Zkontroloval		
				Norma		
					Příruba	1
						A3
Stav	Změny	Datum	Jméno			