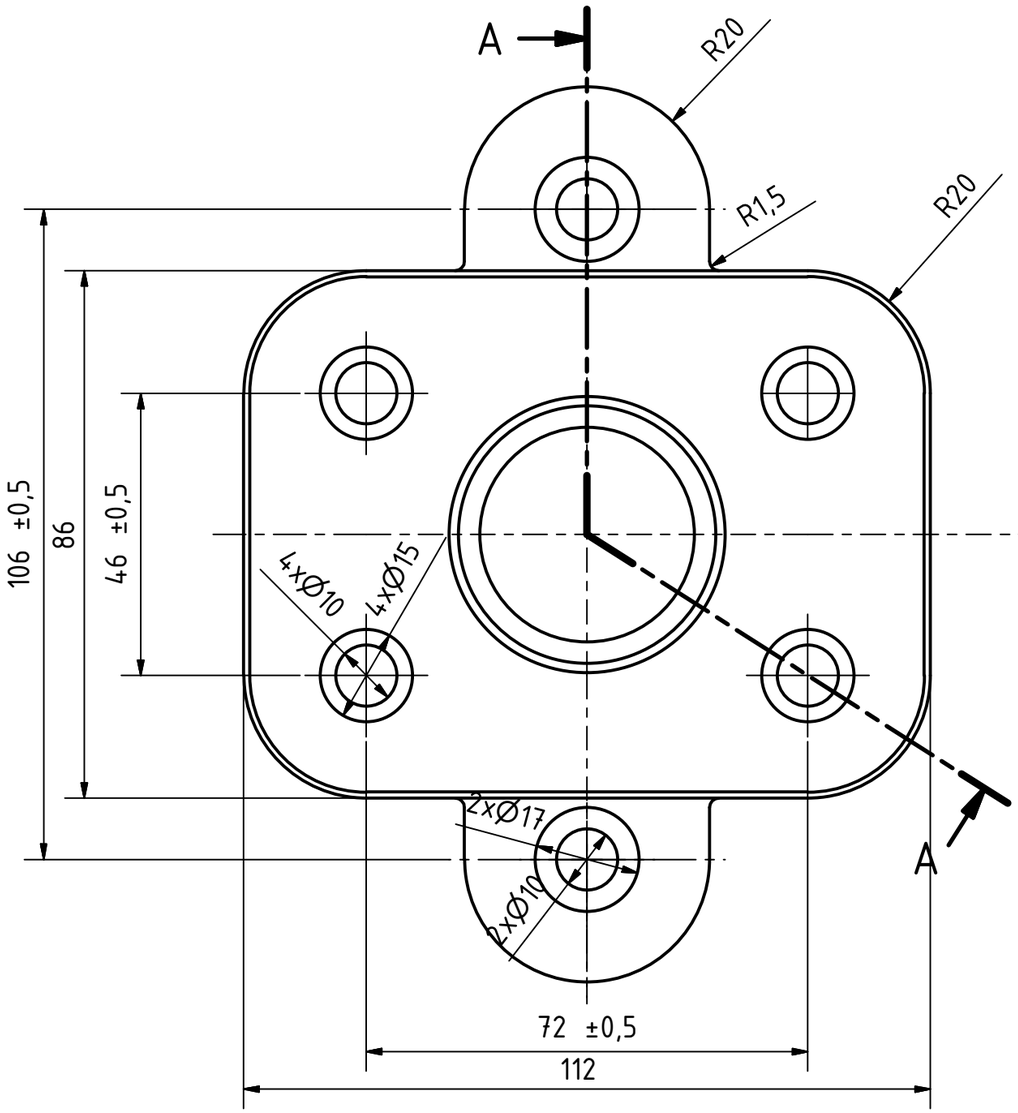

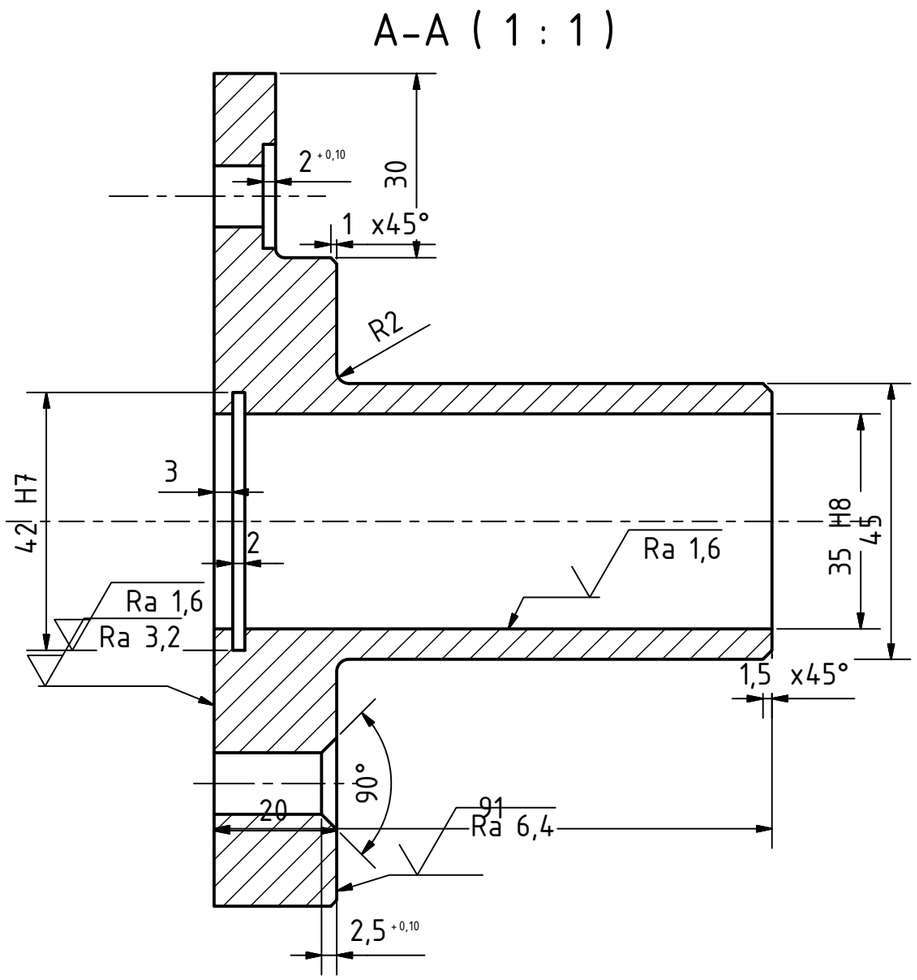

					Datum	Jméno
				Nakreslen	5.11.2014	
				Zkontrolovál		
				Norma		
Stav	Změny	Datum	Jméno			

Příruba

1

A3