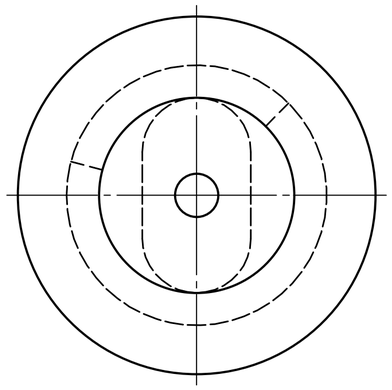

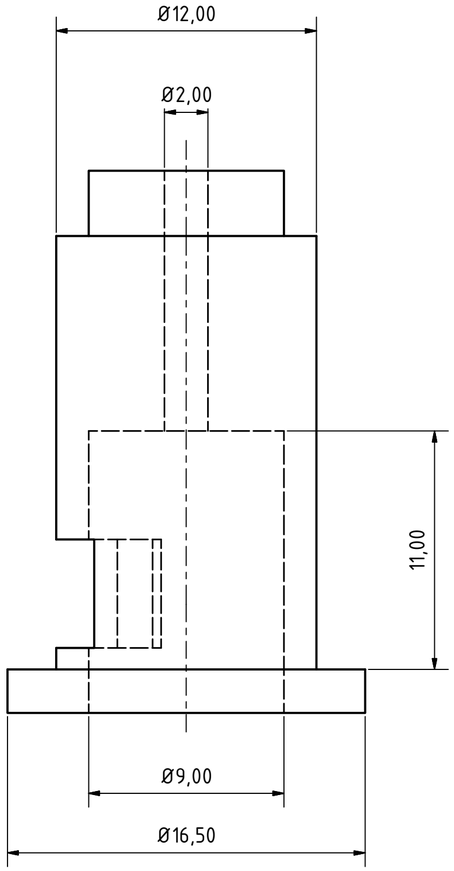

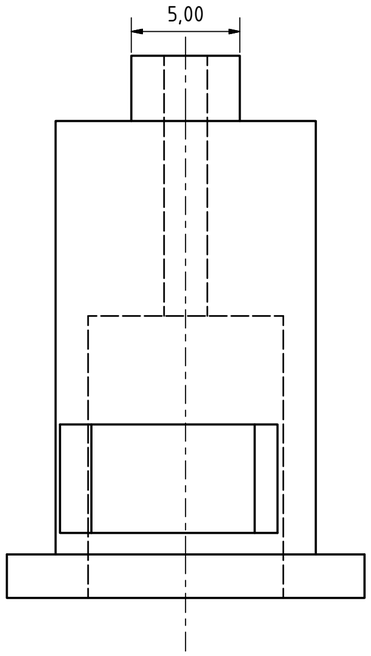

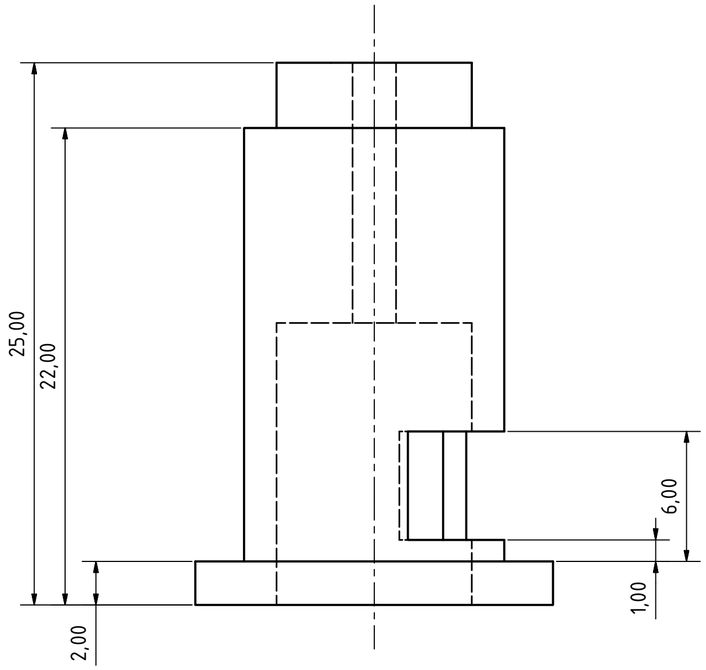

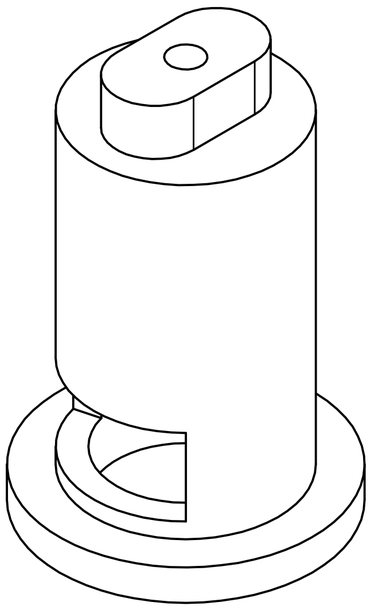

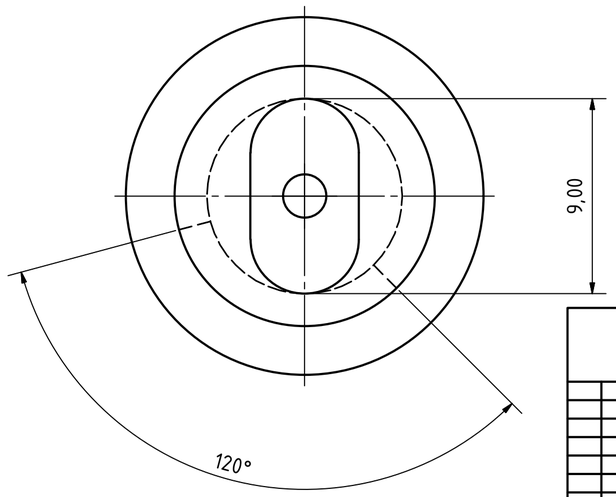

					Datum	Jméno
				Nakreslen	15.3.2016	Dell L702x
				Kontrola		
				Norma		
Stav	Změny	Datum	Jméno			

Součást1

1

A2