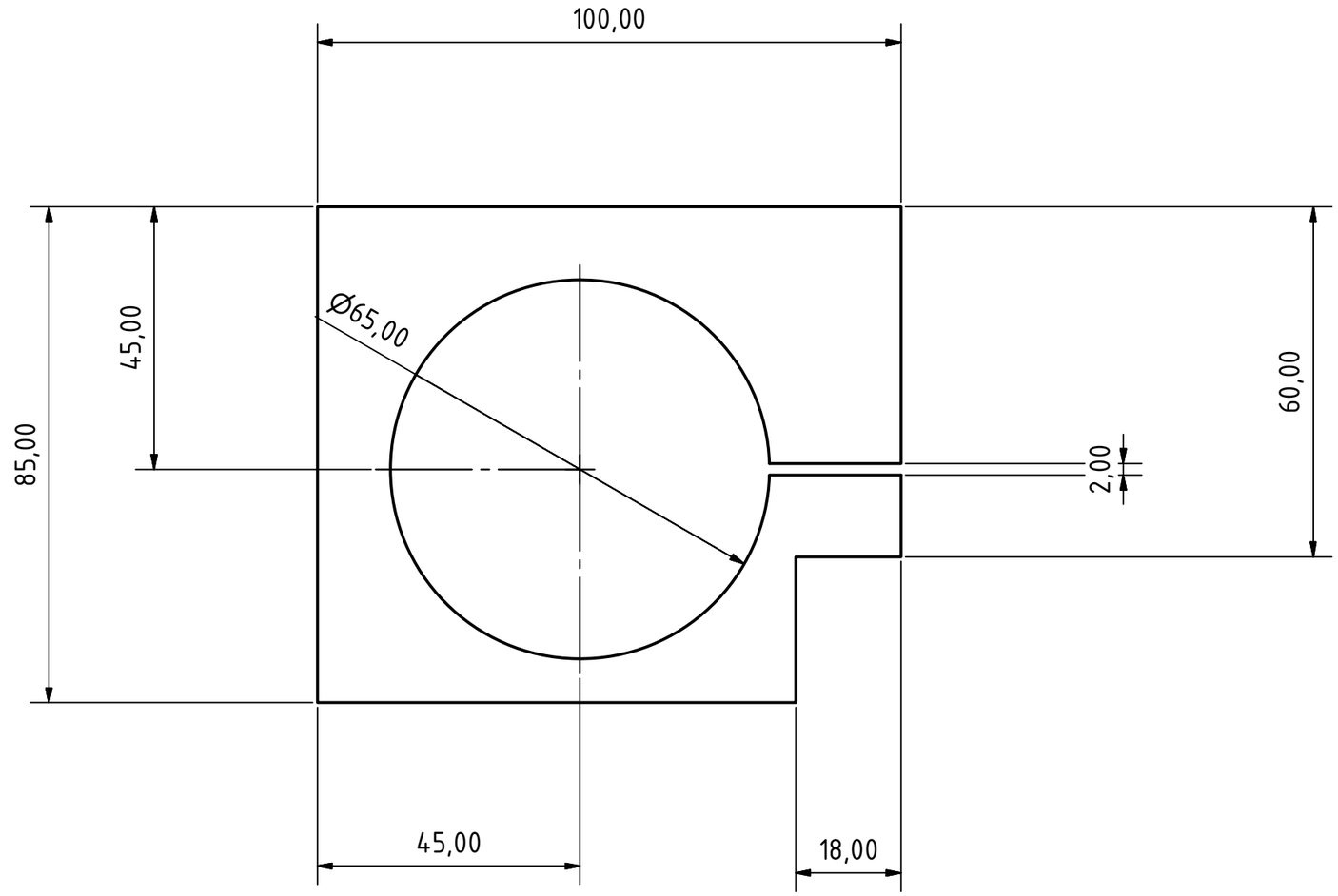

					Datum	Jméno
				Nakreslen	15.3.2016	Stolni
				Zkontroloval		
				Norma		
Stav	Změny	Datum	Jméno			

drzAk_vreteno

1

A3