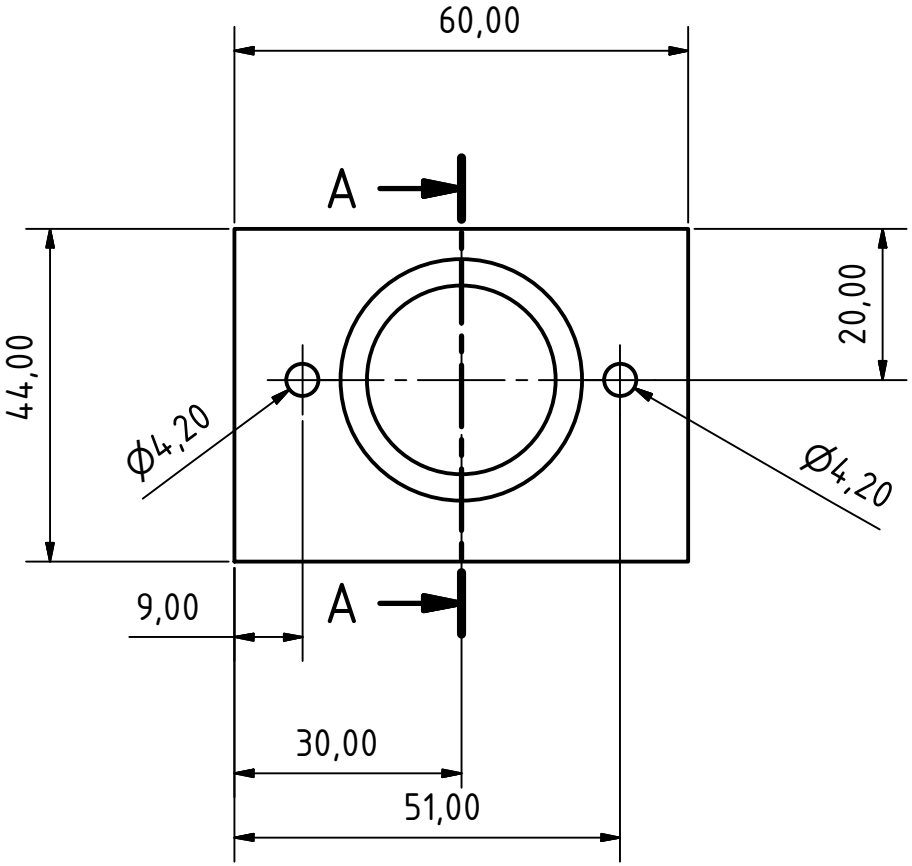

A–A (1 : 1)

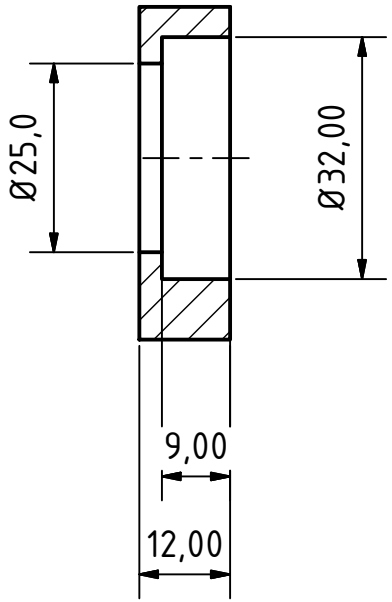

					Datum	Jméno
				Nakreslen	15.3.2016	Stolni
				Zkontrolován		
				Norma		
Stav	Změny	Datum	Jméno			

držak_ložisko_Z	1
	A4