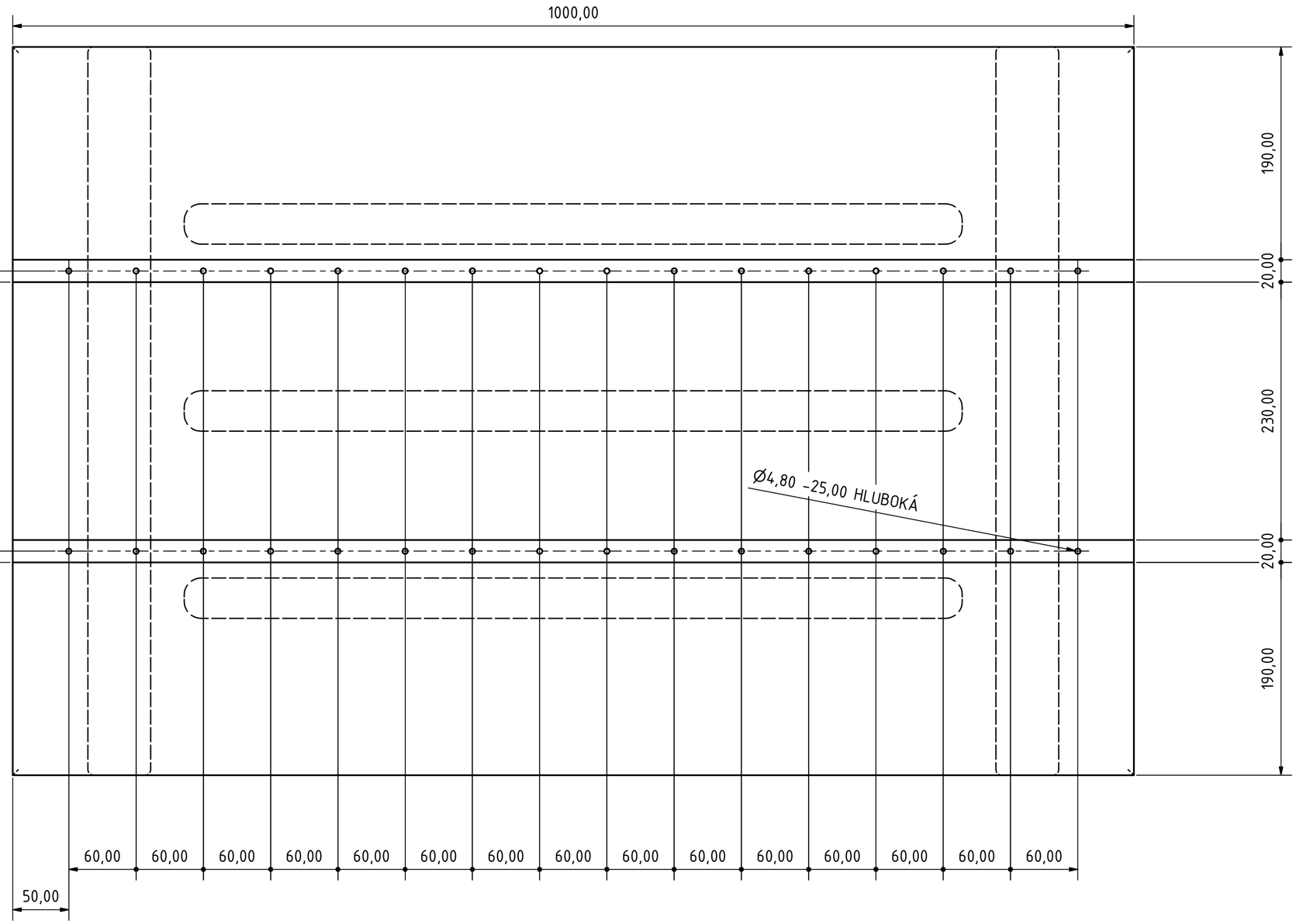

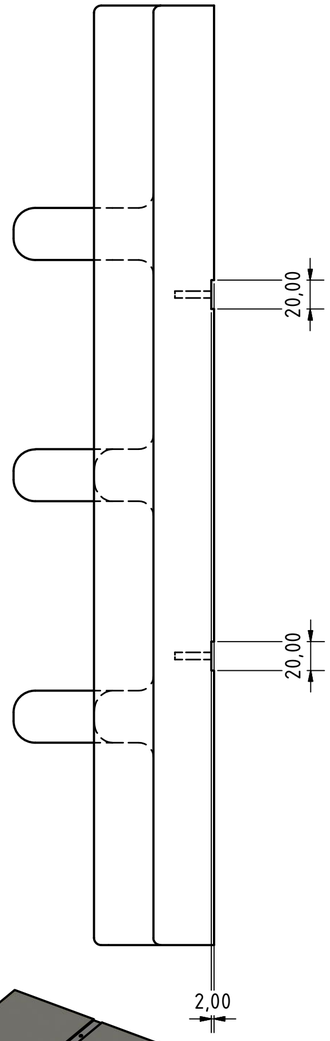

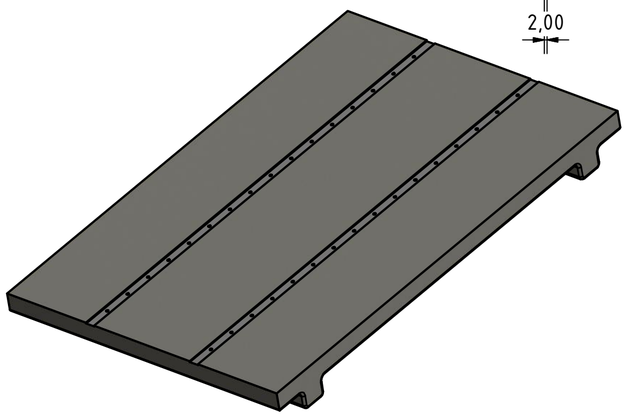

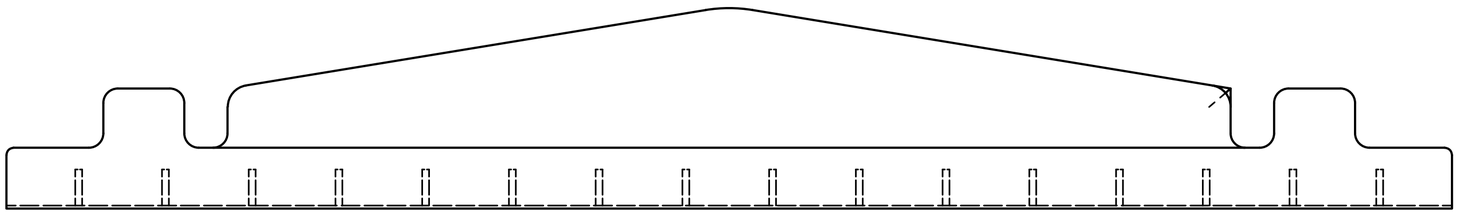

		Datum	Jméno
	Nakreslen	24.4.2016	lord
	Zkontrolován		
	Norma		
Stav	Změny	Datum	Jméno

1

A2