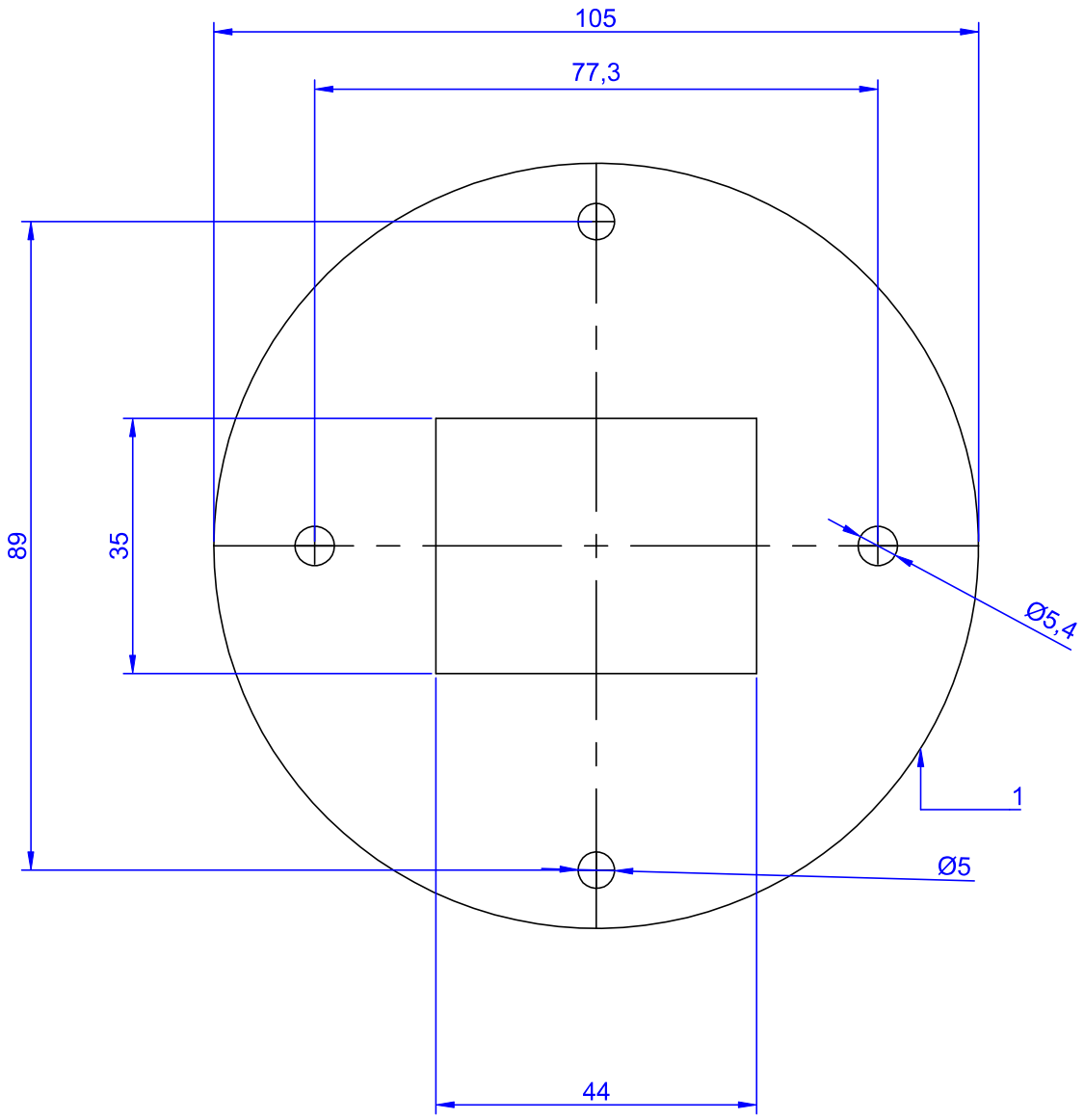

Tlouštka hliníkového plechu je 2mm.

POČET KUSŮ	NÁZEV - ROZMĚR	POLOTOVAR	MAT.KONEČNÝ	MAT.VÝCHOZÍ	TŘÍDA ODP.	Č.VÁHA	POVRCH	ČÍSLO SESTAVY	POZICE
1	Kryt	AL.105x2							1

POZN.: CEL. VÁHA: SES.:

MĚŘÍTKO			Č.SN.	ZMĚNA	DATUM	PODPIS	INDEX
	KRESLIL M.Budsky						
	PŘEZKOUŠEL						
	NORM.REF.						
	VÝR.ROZJEDNAL	SCHVÁLIL	Č.TŘ.				
		DNE 24,.4.2016					

TYP | SKUPINA | SOUBOR DET.:

NÁZEV

kryt

ČÍSLO

Listů 1 List 1