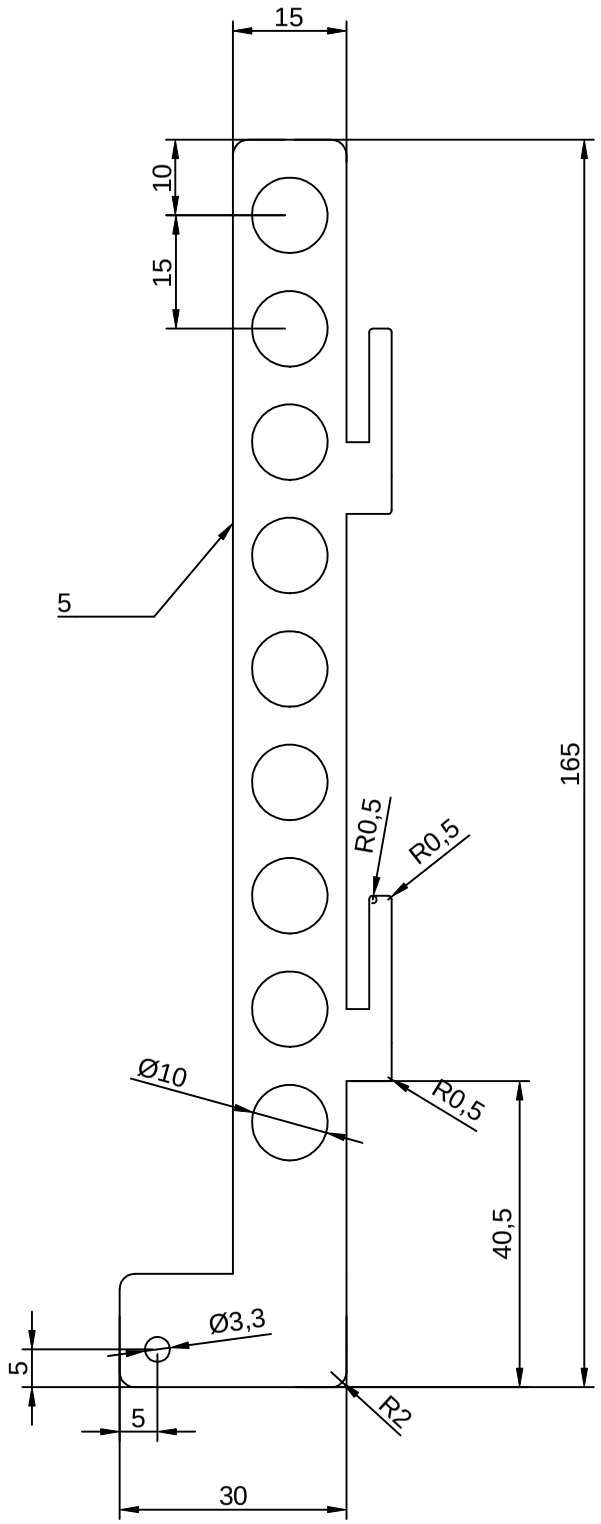

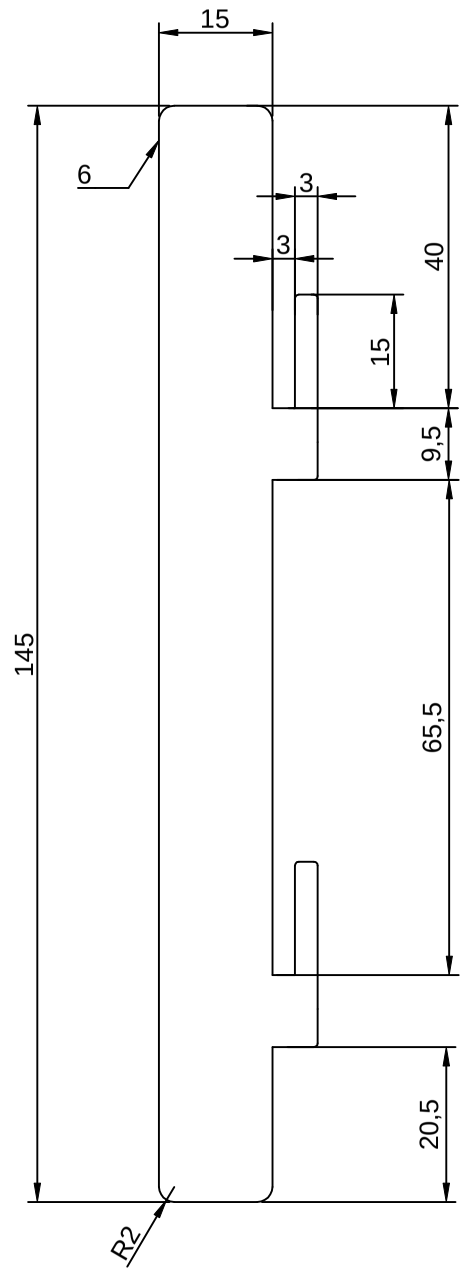

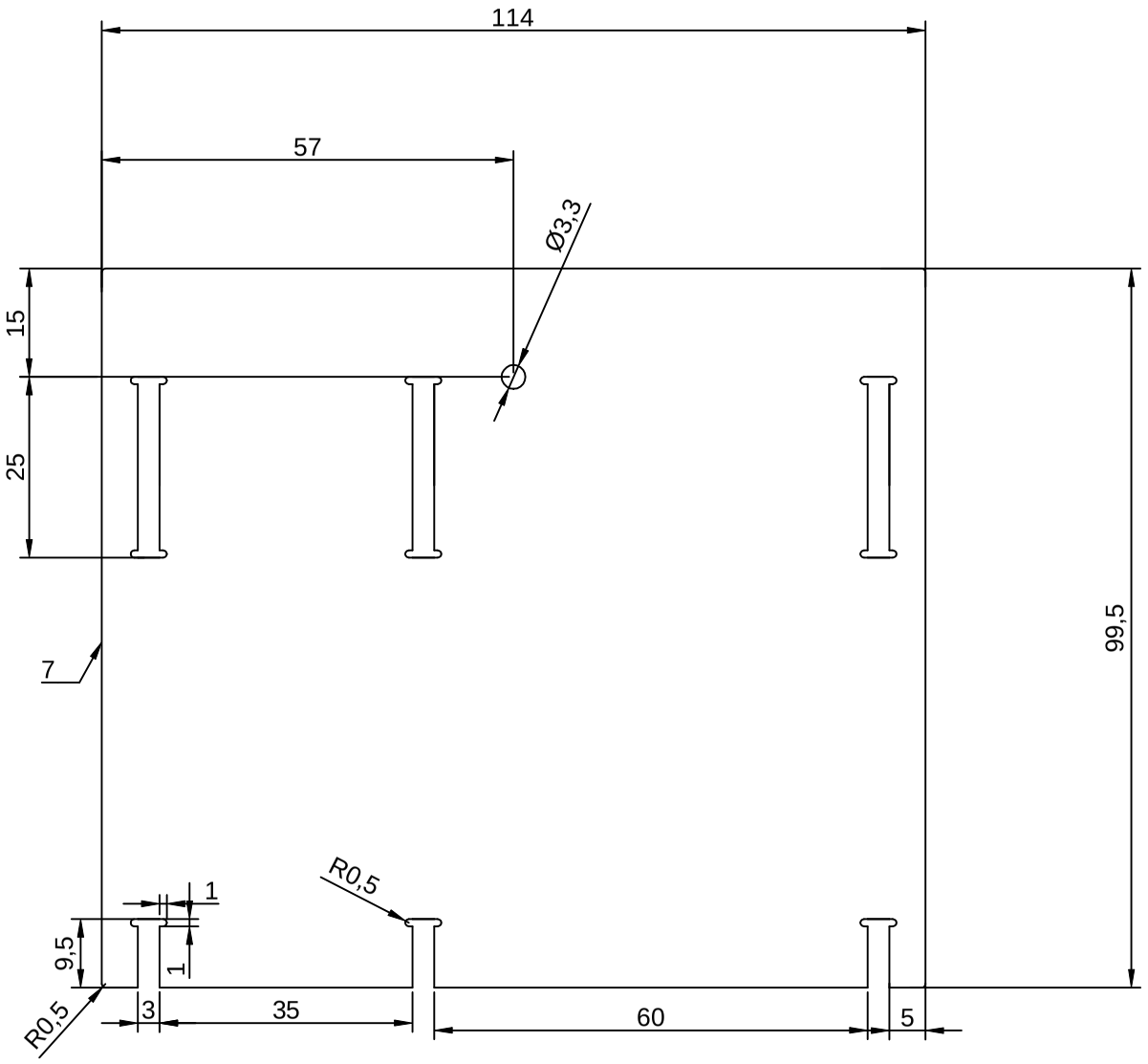

Všechny díly jsou z plechu tl.3mm

1	záda	dural							7
1	Spodek	dural							6
2	Držak	dural							5
POČET KUSŮ	NÁZEV - ROZMĚR	POLOTOVAR	MAT.KONEČNÝ	MAT.VÝCHOZÍ	TŘÍDA ODP.	Č.VÁHA	POVRCH	ČÍSLO SESTAVY	POZICE

POZN.: CEL. VÁHA: SES.:

MĚŘÍTKO	KRESLIL M.Budský		Č.SN.	ZMĚNA	DATUM	PODPIS	INDEX
	PŘEZKOUŠEL						
	NORM.REF.						
1:1	VÝR.ROZJEDNAL	SCHVÁLIL	Č.TŘ.				
		DNE 28.9.2016					

TYP SKUPINA SOUBOR DET.:

NÁZEV

Modelářský kufr

ČÍSLO VK005

Listů 1 List 1