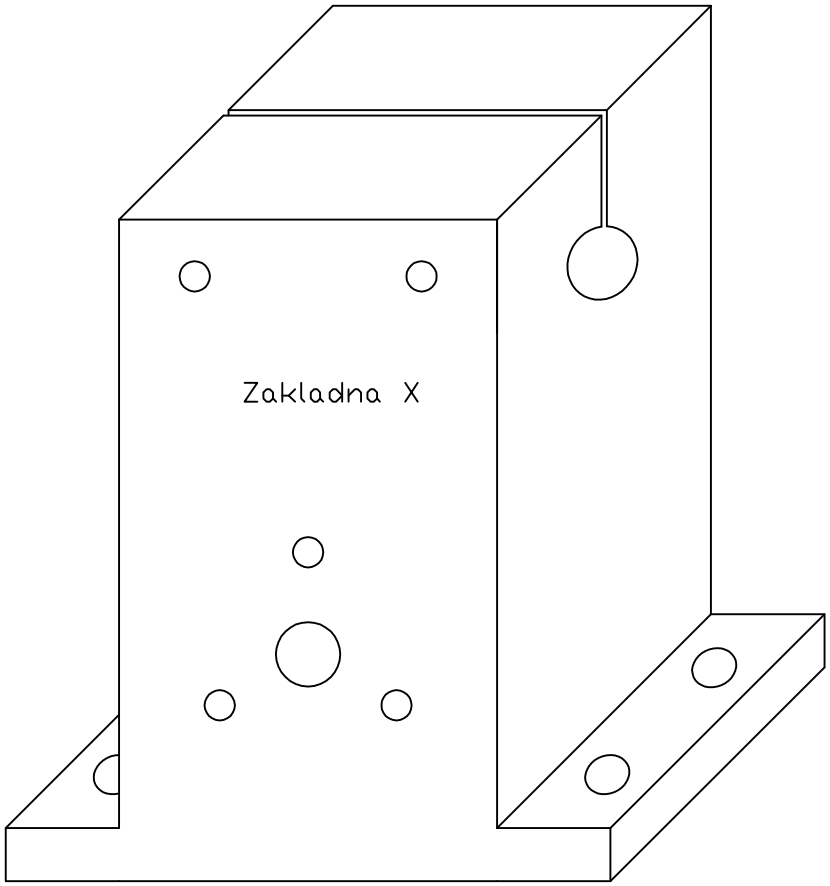
Zakladna X

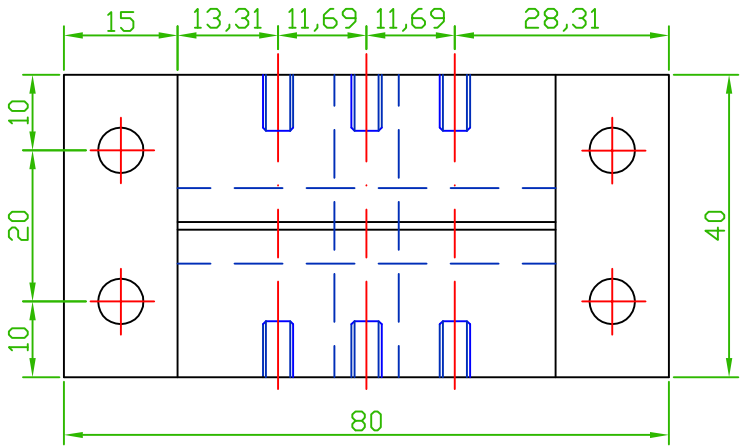
15
13,31
11,69
11,69
28,31
10
20
10
40
80

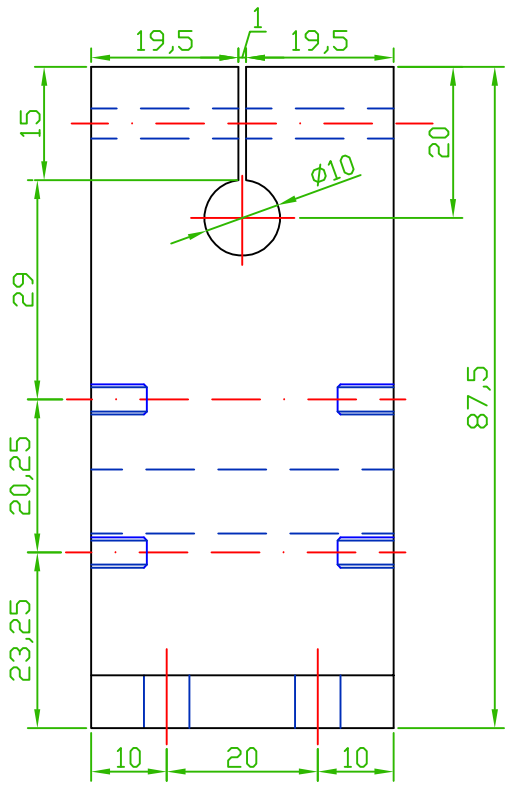
19,5
1
19,5
15
20
ø10
29
87,5
20,25
23,25
10
20
10

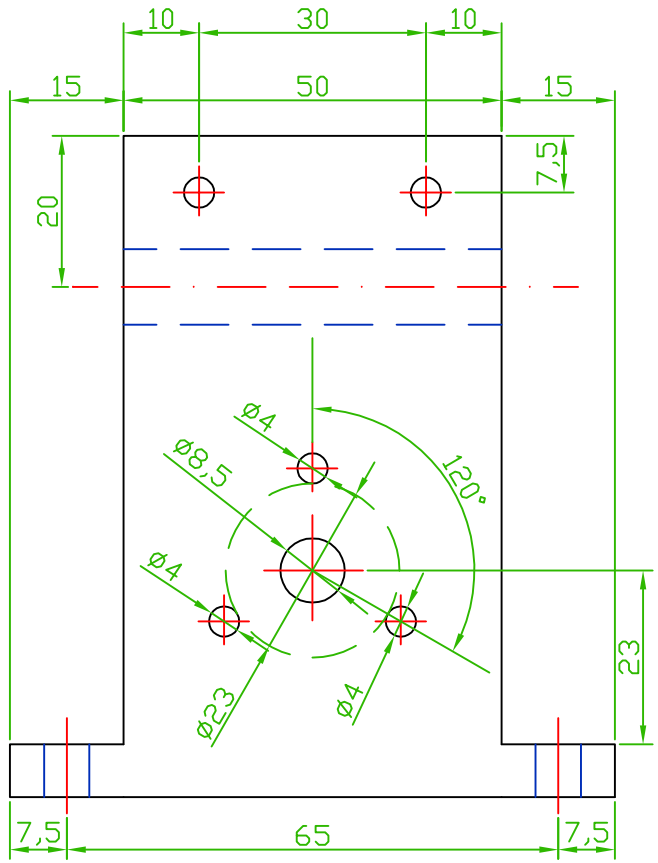
10
30
10
15
50
15
7,5
20
ø4
ø8,5
120°
ø4
23
ø23
ø4
7,5
65
7,5