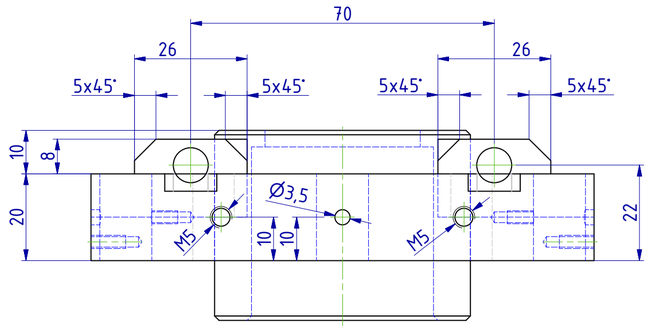

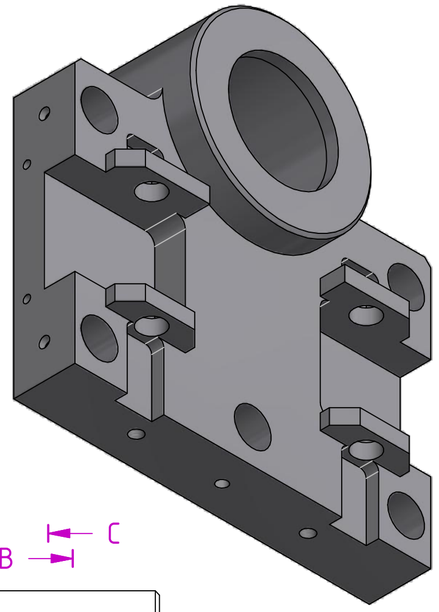

B-B (1 : 1)

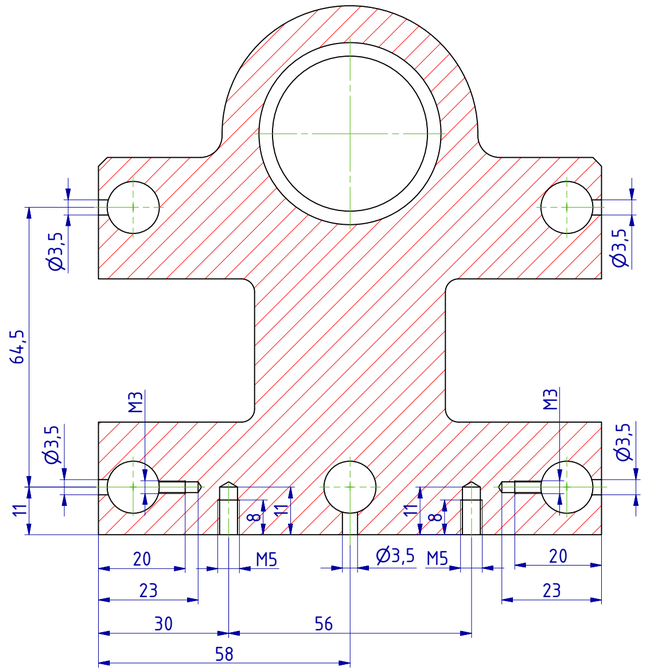

D-D (1 : 1)

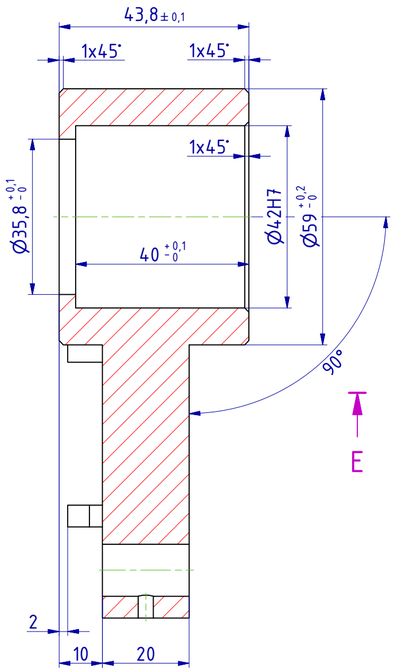

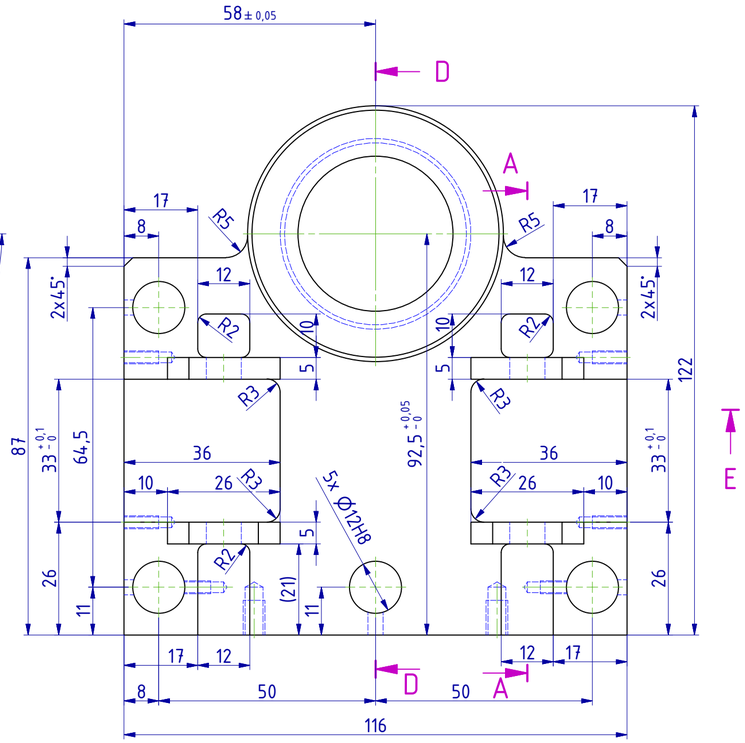

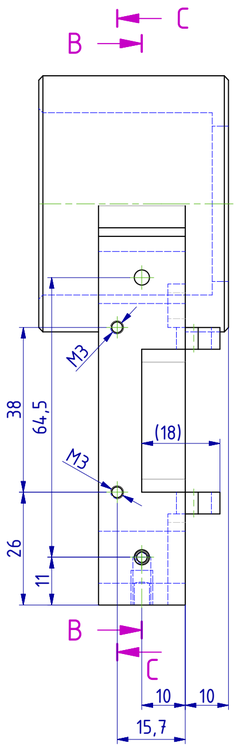

A-A (1 : 1)

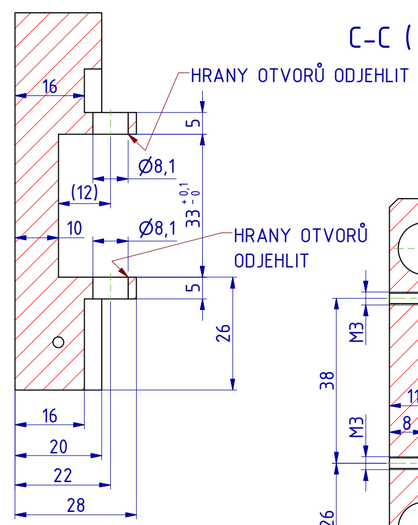

C-C (1 : 1)

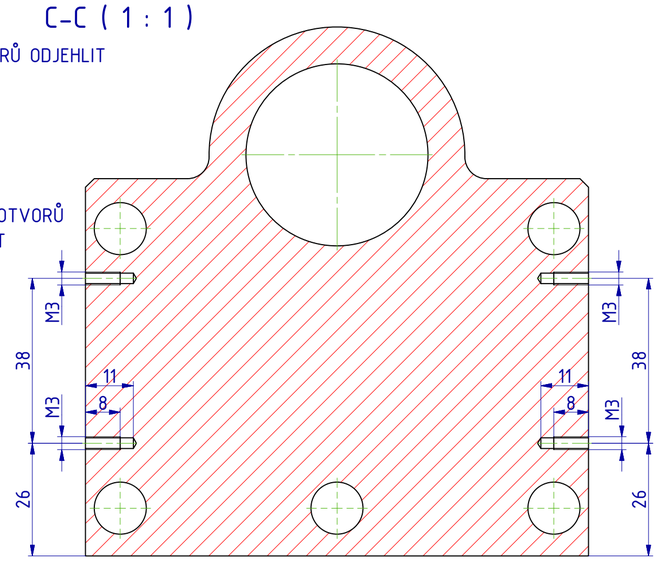

E-E (1 : 1)

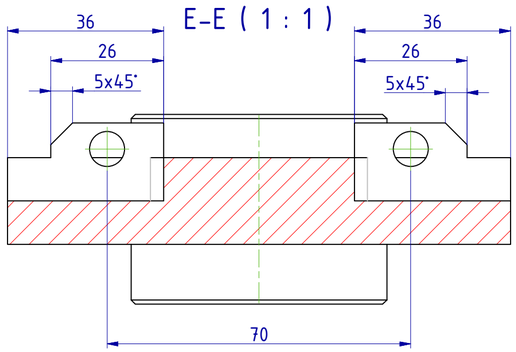

U VŠECH ZÁVITOVÝCH DĚR SRAZIT HRANY

Polotovar:	P 45-120x126								Tolerování: ISO 8015
Materiál:	S235JRG2	Hmotnost:	1,615 kg						
Úprava povrchu:	GALVANICKY ZINKOVAT								Přesnost: ISO 2768 mK
List: 1	Listů: 1	Projekt:	ALFA						Promítání:
Měřítko: 1 : 1	Formát: A2	Kreslil: Šácha	Datum: 19.12.2016	Klíč 122695	Index	Změna	Datum	Kreslil	
ALTECH	Název: KONZOLA DOLNÍHO VOZÍKU				Číslo výkresu: C14100-000-02				