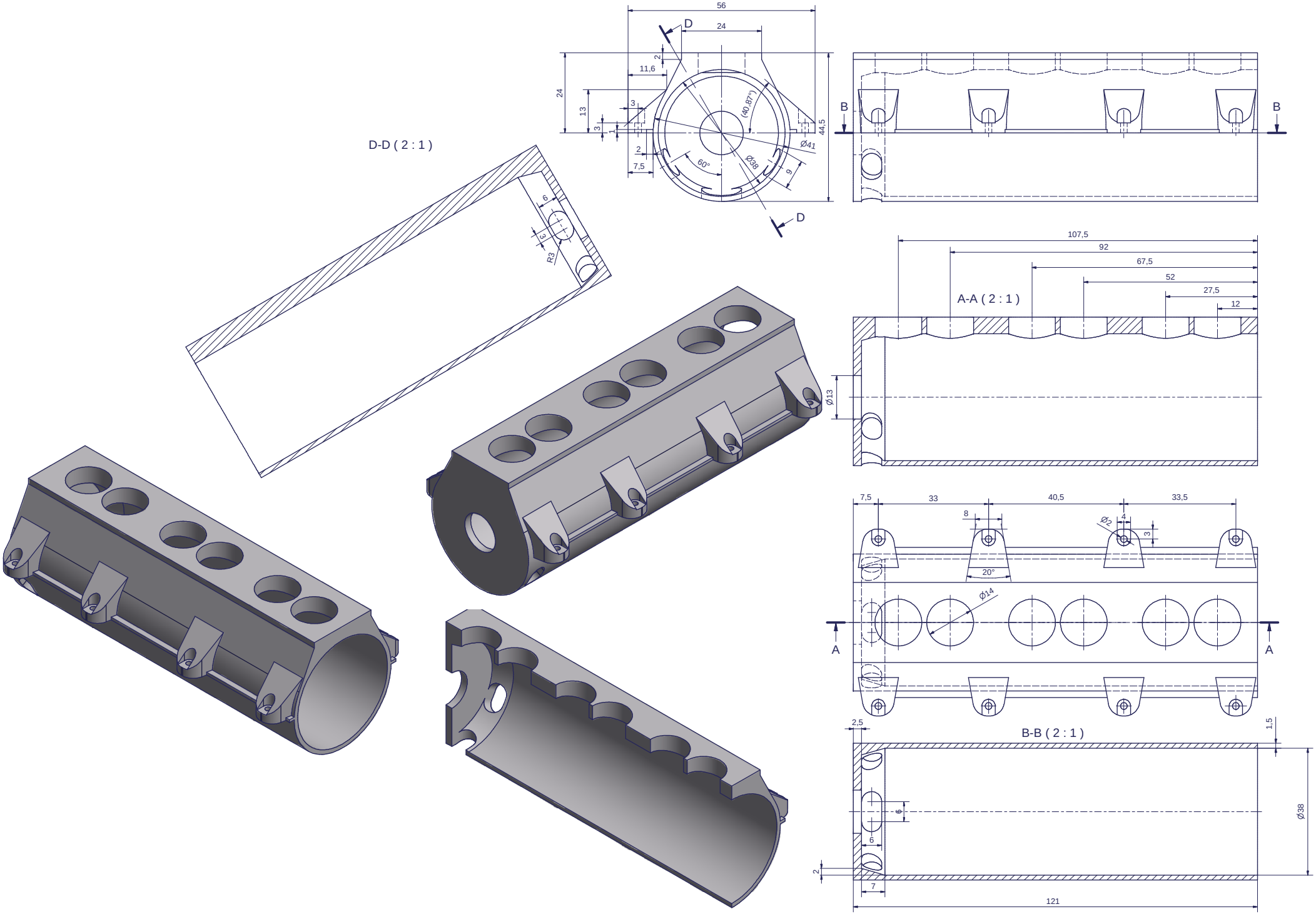
D-D (2 : 1)
A-A (2 : 1)
B-B (2 : 1)
56
24
11,6
13
44,5
(40,87°)
60°
Ø41
Ø38
7,5
9
R3
107,5
92
67,5
52
27,5
12
Ø13
33
40,5
33,5
8
Ø2
4
3
20°
Ø14
2,5
1,5
121